# Installasjonsveiledning
# Tørketrommel

## TD7–7, TD7–6LAC

### Type N1130..

Originalanvisninger

438941000/NO
2026.10.15

# Innhold


1 Sikkerhetsforskrifter ..... 5
1.1 Generell sikkerhetsinformasjon ..... 6
1.2 Kun for kommersiell bruk ..... 6
1.3 Opphavsrett ..... 6
1.4 Ergonomi-sertifikat ..... 6
1.5 Symboler ..... 7
2 Garantivilkår og -unntak ..... 8
3 Tekniske data ..... 9
3.1 Tegning ..... 9
3.2 Tekniske data ..... 10
3.3 Tilkoblinger ..... 10
4 Oppsett ..... 11
4.1 Generelt ..... 11
4.2 Fjerne emballasjen ..... 11
4.3 Resikruleringsinstruksjoner for emballasjen ..... 12
4.4 Plassering ..... 13
4.5 Mekanisk installasjon ..... 14
5 Installasjon ombord i båt ..... 15
6 Evakueringssystem ..... 16
6.1 Luftprinsipp ..... 16
6.2 Friskluft ..... 17
6.3 Evakueringsrør ..... 18
6.4 Delt evakueringsrør ..... 19
6.5 Dimensjonering av evakuering ..... 20
7 Elektrisk tilkobling ..... 21
7.1 Elektrisk installasjon ..... 21
7.2 Enfasetilkobling ..... 22
7.3 Trefasetilkobling ..... 23
7.4 Elektriske tilkoblinger ..... 25
7.5 Funksjoner for I/O-kort ..... 26
7.5.1 Aktiver start ..... 26
7.5.2 Fjernstart/stopp ..... 27
7.5.3 Gratis start ..... 28
7.6 Alternativ ..... 29
7.6.1 Ekstern tilkobling 100 mA ..... 29
8 Omhengsling av dør ..... 30
9 Høydemonteringssett ..... 32
9.1 Stablesett for WP7–6 med TD7–7, TD7–6LAC ..... 32
9.1.1 Innhold i settet ..... 32
9.1.2 Montering av stablesettet ..... 33
9.2 Stablesett for WP7–7, WP7–8 med TD7–7, TD7–6LAC ..... 37
9.2.1 Innhold i settet ..... 37
10 Funksjonskontroll ..... 42
10.1 Kontroller maskinens automatiske stoppfunksjon ..... 42
10.2 Kontrollere varmen ..... 42
10.3 Klar til bruk ..... 42
11 Informasjon om kassering ..... 43
11.1 Resirkulerbarhet og kassering av apparatet ..... 43
11.1.1 Resirkulering ..... 43
11.1.2 Framgangsmåte for kassering av apparatet og gjenvinning av komponenter / materialer ..... 43
11.2 Kassering av emballasjen ..... 43


Produsenten forbeholder seg retten til å endre konstruksjons- og materialspesifikasjoner.

## 1 Sikkerhetsforskrifter

- Service skal bare utføres av autorisert personell.
- Det må kun brukes godkjente reservedeler, tilbehør og forbruksdeler.
- Maskinen skal ikke brukes hvis det er blitt brukt industrikjemikalier til rensing.
- Maskinen må ikke brukes til å tørke tøy som ikke er vasket.
- ADVARSEL: Gjenstander som har blitt tilsmusset med stoffer som hårpleieprodukter, matolje, aceton, alkohol, bensin, parafin, flekkfjernere, terpentin, voks og voksfjernere, skal rengjøres tilstrekkelig for å fjerne forurensningen før de tørkes i tørketrommel. Når du vasker gjenstander som er skitten på denne typen, må du sørge for å bruke vaskemiddel som spesifisert av vaskemiddelprodusenten, og velge den høyeste temperaturen som er egnet. Hvis du er i tvil kan du vaske gjenstanden flere ganger.
- Artikler som f.eks. skumgummi (lateksskum), dusjhetter, impregnerte tekstiler, artikler med gummiert bakside og klær eller puter utstyrt med skumgummiputer skal ikke tørkes i maskinen.
- Tøymykner eller tilsvarende produkter skal brukes som beskrevet i bruksanvisningen for tøymykneren.
- Den siste delen av tørkesyklusen foregår uten varme (nedkjølingssyklus), for å sikre at artiklene ferdigstilles ved en temperatur som ikke påfører dem skade.
- Fjern alle gjenstander fra lommene, slik som lightere og fyrstikker.
- ADVARSEL. Stopp aldri maskinen før tørkesyklusen er avsluttet, med mindre alle gjenstander blir tatt ut raskt og spredd ut slik at varmen ledes bort.
- Det må sørges for tilfredsstillende ventilasjon for å unngå tilbakestrømming av gasser til rom som har utstyr som brenner andre brennstoffer, inkludert åpen ild.
- Utblåsingsluft må ikke slippes ut i en trekkanal som brukes til avgasser fra maskiner som brenner gass eller andre brennstoffer.
- Maskinen skal ikke installeres bak en låsbar dør, en skyvedør eller en dør med hengsling på motsatt side i forhold til maskinen slik at det ikke blir mulig å åpne maskinen helt.
- Hvis maskinen har en looppsamler må denne rengjøres hyppig.
- Det må ikke få samle seg opp lo omkring maskinen.
- IKKE GJØR ENDRINGER PÅ DETTE APPARATET.
- Ved service eller utskifting av deler må strømmen frakobles.
- Når strømmen er frakoblet, må operatøren kontrollere at maskinen er koblet fra (at støpselet er trukket ut og fjernet) fra de punktene operatøren har tilgang til. Hvis det er umulig på grunn av bygningens utforming eller maskinens montering, må det finnes en frakobling med et låsesystem i isolert stilling.
- I samsvar med installasjonsforskriftene: Monter en flerpolet hovedstrømbryter før maskinen monteres, slik at det blir enklere å installere og utføre service på maskinen.
- ADVARSEL: Apparatet må ikke strømføres via en ekstern bryterenhet, som f.eks. en timer, eller kobles til en krets som slås på og av regelmessig av et forsyningssystem.
- Hvis det er oppgitt forskjellige nominelle spenninger eller forskjellige nominelle frekvenser (adskilt med /) på maskinens typeskilt, er instruksjoner for justering av apparatet for bruk med den nødvendige nominelle spenningen eller nominelle frekvensen oppgitt i installasjonshåndboken.
- Stasjonære apparater som ikke er utstyrt med innretninger for frakobling fra strømnettet som har en kontaktseparasjon i alle poler, som gir fullstendig frakobling under

overspenningskategori III, innretningen for frakobling må være inkludert i de faste kablene i samsvar med kabeldragningsreglene.

- Åpningene i sokkelen må ikke tildekkes med teppe.
- Maksimal vekt på tørt tøy: 8 kg.
- A-vektet lydtrykknivå ved arbeidsstasjoner: 70 dB(A).
- Tørketrommelen kan plasseres oppå en vaskemaskin med sentrifuge (WP7–6, WP7–7, WP7–8).
- Ytterligere krav for følgende land: AT, BE, BG, HR, CY, CZ, DK, EE, FI, FR, DE, GR, HU, IS, IE, IT, LV, LT, LU, MT, NL, NO, PL, PT, RO, SK, SI, ES, SE, CH, TR, UK:
  - Maskinen kan brukes på offentlige steder.
  - Denne maskinen kan brukes av barn over 8 år og personer med redusert fysiske, sanselige eller mentale evner eller som ikke har erfaring med eller kunnskap om bruken hvis de har fått opplæring eller instruksjon om hvordan de kan bruke maskinen på en sikker måte og forstår farene som er involvert. Barn må ikke leke med maskinen. Rengjøring og vedlikehold skal ikke utføres av barn uten tilsyn.
  - Barn under 3 år må holdes vekk fra maskinen hvis ikke de er under kontinuerlig tilsyn.
- Ytterligere krav for andre land:
  - Denne maskinen må ikke brukes av personer (inkludert barn) med redusert fysiske, sanselige eller mentale evner, eller som ikke har erfaring med eller kunnskap om bruken, med mindre de har fått opplæring eller instruksjon av en person som er ansvarlig for deres sikkerhet. Barn skal være under tilsyn for å forhindre at de leker med maskinen.

## 1.1 Generell sikkerhetsinformasjon

For å hindre skade på elektronikken (og andre deler) som følge av kondensdannelse, bør maskinen stå i romtemperatur i 24 timer før den tas i bruk første gang.

## 1.2 Kun for kommersiell bruk

Maskinene som omtales i denne håndboken er produsert for kommersiell og industriell bruk.

## 1.3 Opphavsrett

Denne håndboken er kun beregnet på operatøren, og må kun gis videre til tredjeparter med tillatelse fra selskapet Electrolux Professional AB.

## 1.4 Ergonomi-sertifikat

Menneskekroppen er skapt for bevegelser og aktivitet, men det kan oppstå fysiske belastningsskader som en følge av monotone, stadig gjentatte bevegelser eller uheldige arbeidsstillinger.

Produktets ergonomiske egenskaper, de som kan påvirke din fysiske og kognitive interaksjon med maskinen, har blitt vurdert og sertifisert.

Et produkt som byr på ergonomiske egenskaper må faktisk oppfylle spesifikke ergonomiske krav innen tre forskjellige områder: Polyteknologi, biomedisin og psykososiologi (brukbarhet og tilfredsstillelse).

På hvert av disse områdene har det blitt utført spesifikke tester med reelle brukere. Produktet oppfyller derfor de akseptable kriteriene for ergonomi som kreves av standardene.

Dersom flere maskiner håndteres av den samme operatøren, vil de gjentatte bevegelsene øke og som en følge vil den tilknyttede biomekaniske risikofaktoren øke eksponensielt.

Den mulige faren for holdningsskader er interaksjonen med dørhåndtaket dersom maskinen er plassert rett på gulvet uten et underlag, og med dørhåndtaket og brukergrensesnittet, displayet og bryteren dersom maskinen er plassert oppå en vaskemaskin.

Følg rådene nedenfor for å unngå, så langt det er mulig, at operatørene får fysiske skader.

- Plasser maskinen på et underlag og ikke rett på gulvet slik at operatøren ikke må bøye ryggen unødvendig når han/hun legger inn eller tar tøy ut av maskinen.
  Minste anbefalte høyde på soklene er 300 mm.
- Påse at det finnes egnede traller eller kurver til fylling, tømming og transport.
- Organiser jobbrotasjonen på arbeidsplassen dersom flere maskiner styres av samme operatør.

## 1.5 Symboler

| | |
|---|---|
| | Advarsel |
| | Advarsel, varm overflate |
| | Forsiktig, høy spenning |
| | Advarsel, fare for brann / brennbare materialer |
| | Fare, knusefare |
| | Les instruksjonene før maskinen tas i bruk |

## 2 Garantivilkår og -unntak

Hvis garantidekning er inkludert i kjøpet av dette produktet, gis det garanti i tråd med lokale bestemmelser og på den betingelsen at produktet installeres og brukes til de tiltenkte formålene, og som beskrevet i den tilhørende utstyrsdokumentasjonen.

Garantien gjelder der kunden kun har brukt originale reservedeler og har utført vedlikehold i henhold til Electrolux Professional AB bruker- og vedlikeholdsdokumentasjon som er tilgjengelig på papir eller i elektronisk format.

Electrolux Professional AB anbefaler på det sterkeste å bruke rengjørings-, skylle- og avkalkningsmidler godkjent av Electrolux Professional AB for å oppnå optimale resultater og opprettholde produkteffektivitet over tid.

Garantien fra Electrolux Professional AB dekker ikke:

- utgifter til servicereiser for å levere og plukke opp produktet,
- installasjon,
- opplæring om bruk/betjening,
- utskifting (og/eller forsyning) av slitedeler med mindre det skyldes defekter i materialer eller utførelse som rapporteres innen en (1) uke etter at feilen ble oppdaget,
- korrigering av utvendig ledningsnett,
- korrigering av uautoriserte reparasjoner samt eventuelle skader, feil og feilfunksjoner som skyldes og/eller er et resultat av:
  - utilstrekkelig og/eller unormal kapasitet på de elektriske systemene (strømstyrke/spenning/frekvens, inkludert strømtopper og/eller strømbrudd),
  - Utilstrekkelig eller forstyrret vannforsyning, damp, luft, gass (inkludert defektsteder og/eller andre som ikke samsvarer med de tekniske kravene til hvert apparat);
  - VVS-deler, komponenter eller rengjøringsprodukter som ikke er godkjent av produsenten,
  - kundens uaktsomhet, misbruk, feilbruk og/eller ikke-samsvar med bruks- og vedlikeholdsinstruksjonene i den tilhørende utstyrsdokumentasjonen,
  - feilaktig eller mangelfull/t: installasjon, reparasjon, vedlikehold (inkludert tukling, modifikasjoner og reparasjoner utført av tredjeparter/ikke-autoriserte tredjeparter) og modifikasjoner på sikkerhetssystemene,
  - Bruk av ikke-originale komponenter (f.eks.: forbruksdeler, slitedeler eller reservedeler).
  - Miljøforhold som forårsaker termisk (f.eks. overoppheting/frysing) eller kjemisk stress (f.eks. korrosjon/oksidering),
  - fremmedlegemer plassert i- eller koblet til- produktet,
  - ulykker eller force majeure,
  - transport og håndtering, inkludert riper, bulker, hakk og eller andre skader på produktets finish, med mindre disse skadene skyldes defekter i materialer eller utførelse og rapporteres innen en (1) uke etter levering med mindre annet er avtalt,
- produkt med originale serienumre som er blitt fjernet, endret eller som ikke lett kan fastslås,
- utskifting av lyspærer, filtre eller andre forbruksdeler,
- tilbehør eller programvare som ikke er godkjent eller spesifisert av Electrolux Professional AB.

Garantien omfatter ikke planlagte vedlikeholdsoppgaver (inkludert nødvendige reservedeler) eller forsyning av rengjøringsmidler med mindre det er dekket spesielt i en lokal avtale, og underlagt lokale vilkår og betingelser.

Kontroller listen over autoriserte kundeserviceavdelinger på Electrolux Professional AB nettside.

# 3 Tekniske data

## 3.1 Tegning

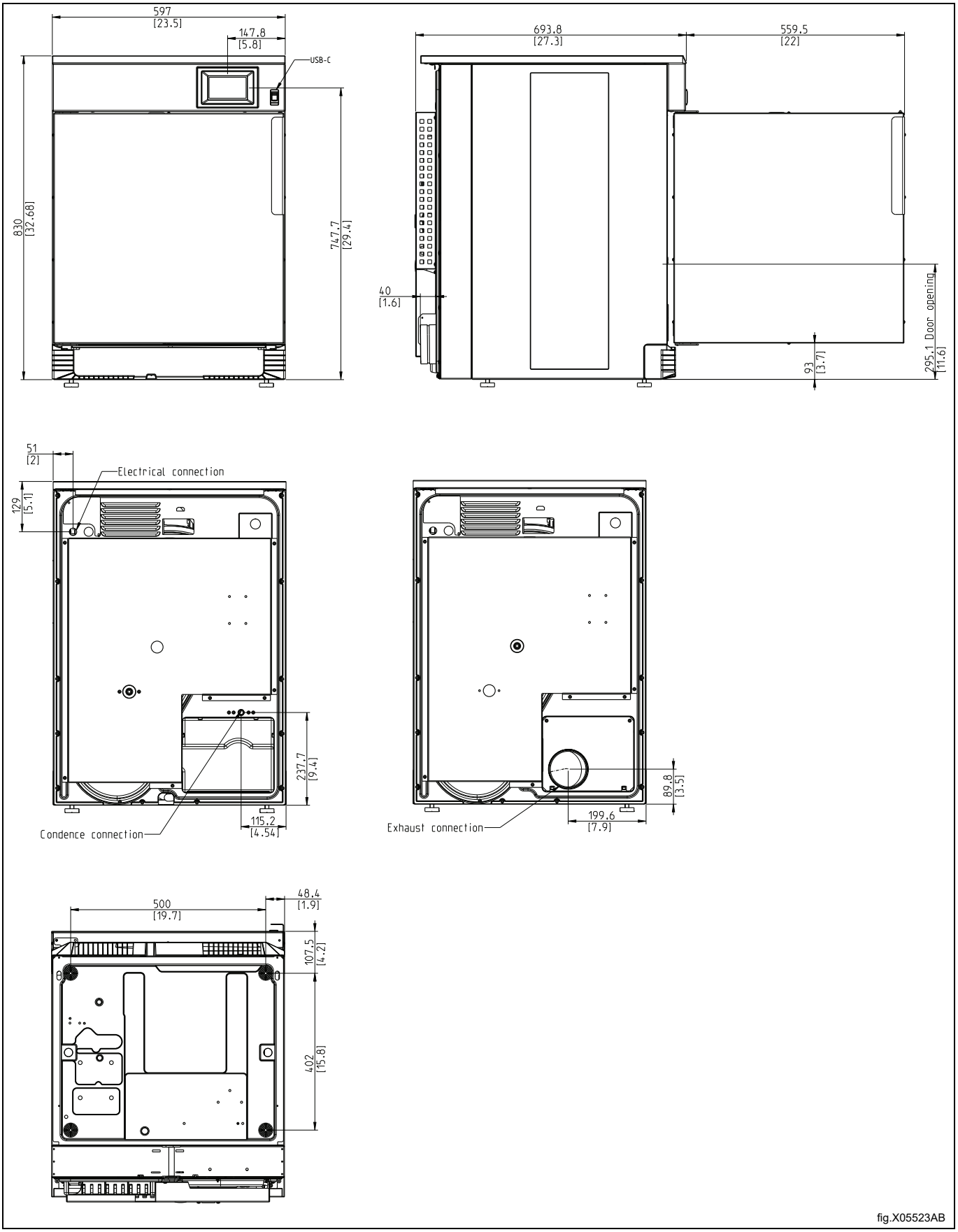


*Justerbar høyde: + 25 mm.

## 3.2 Tekniske data

| | | Utluftning | Kondens |
|---|---|---|---|
| Vekt, netto | kg | 58 | 57 |
| Trommelvolum | liter | 130 | 130 |
| Trommeldiameter | mm | 575 | 575 |
| Trommeldybde | mm | 500 | 500 |
| Trommelhastighet, middels last | o/min | 53 | 53 |
| G-faktor, maks. | | 0,9 | 0,9 |
| Nominell kapasitet, fyllingsfaktor 1:16 (maks. last) | kg | 8 | 8 |
| Nominell kapasitet, fyllingsfaktor 1:22 (anbefalt last) | kg | 6 | 6 |
| Oppvarming: Elektrisitet | kW | 5,1 | 3,0 |
| | kW | 3,2 | |
| A-vektet lydtrykknivå ved arbeidsstasjoner | dB(A) | 70/70 | 70/70 |
| Varmeutslipp av installert effekt, maks | % | 15 | 15 |
| Standardforhold: | | | |
| Omgivelsestemperatur under drift, med en maksimal relativ luftfuktighet | °C /%RH | +1— +32°C / 95% | +1— +25 °C / 95% |
| Omgivelsestemperatur under drift, med en maksimal relativ luftfuktighet | °C /%RH | +32— +40°C / 60% | - |
| Krevende forhold:[1] | | | |
| Omgivende driftstemperatur, med maks. relativ luftfuktighet | °C /%RH | +40— +45°C / 60% | - |

1. Krevende forhold vil i ikke ubetydelig grad påvirke maskinens funksjon, levetid, ytelse osv.

## 3.3 Tilkoblinger

| | | Utluftning | Kondens |
|---|---|---|---|
| Luftavløp | ⌀ mm | 100 | - |
| Kondensutløp | | - | 1/2” |

# 4 Oppsett

## 4.1 Generelt

Den viktigste framgangsmåten for å konfigurere eller installere denne maskinen er som følger:

1. Utpakking
2. Plassering/valg av sted, vatring og/eller sikre maskinen.
3. Korrigere friskluften for å kompensere for varmeutslippet fra maskinen(e) og koble til avløpet/avløpene.
4. Elektriske koblinger, koble strømforsyningen til maskinen.
5. Funksjonskontroll.
6. Alternative funksjonskontroller.

Flere detaljer er beskrevet i hver enkelt del av denne installasjonsveiledningen.

## 4.2 Fjerne emballasjen

Løft maskinen av pallen.

**Merk!**

**Når du skal flytte maskinen, må du håndtere den varsomt. Trommelen har ingen transportsikringer.**

Sett maskinen der hvor den skal stå.

## 4.3 Resikruleringsinstruksjoner for emballasjen

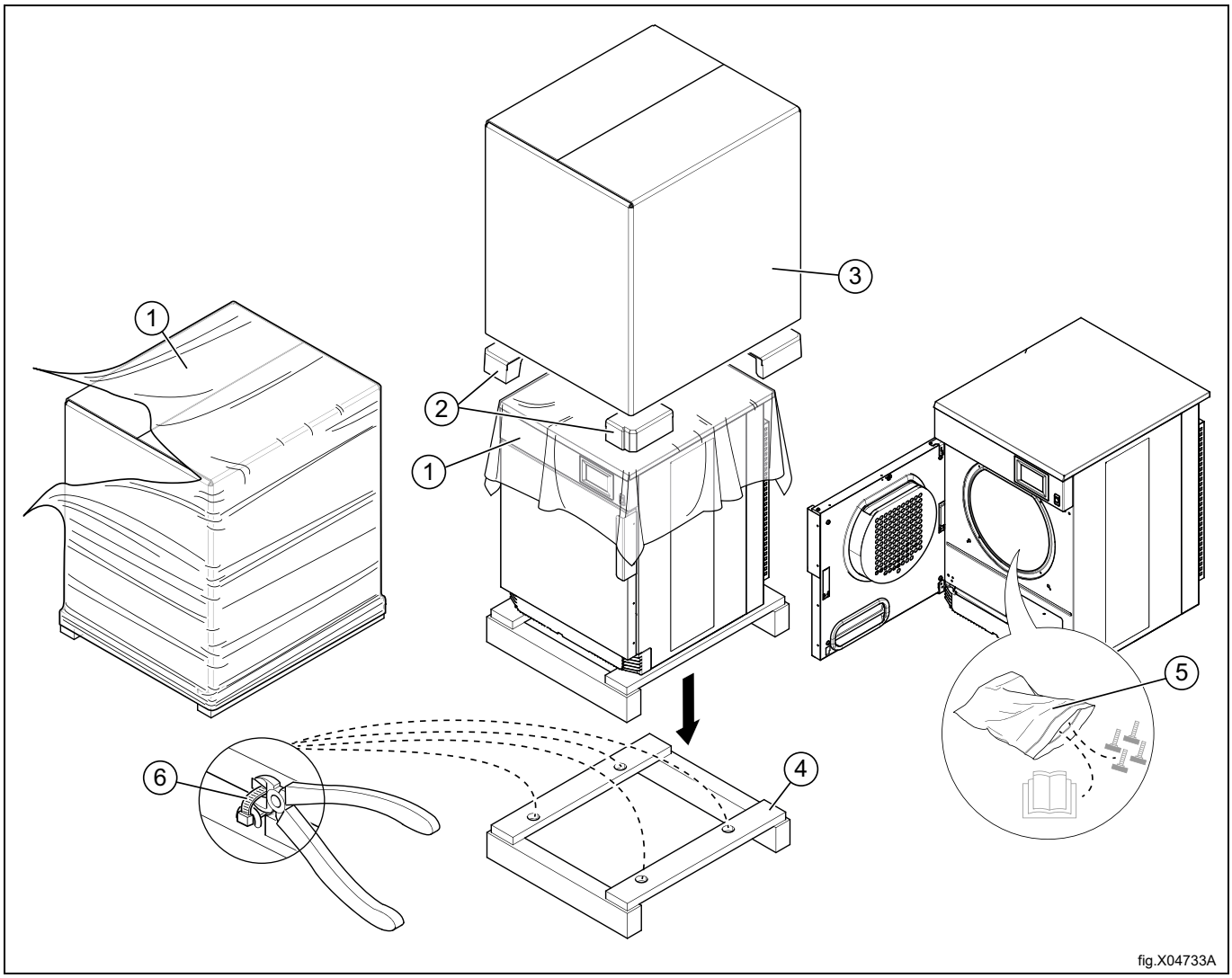


| Fig. | Beskrivelse | Kode | Type |
|---|---|---|---|
| 1 | Pakningsfilm | LDPE 4 | Plast |
| 2 | Hjørnebeskyttelse | PS 6 | Plast |
| 3 | Kartongemballasje | PAP 20 | Papir |
| 4 | Pall | FOR 50 | Tre |
| 5 | Plastpose | PET 1 | Plast |
| 6 | Kabelstropp<br>(Kun for marint miljø) | | Nylon |

## 4.4 Plassering

Maskinen bør plasseres slik at det er godt med plass til å arbeide med den, både for brukeren og for servicepersonalet.

Figuren viser minste avstand til en vegg og/eller andre maskiner. Manglende overholdelse av de foreskrevne avstandene vil hindre enkel tilgang for vedlikeholds- og serviceoperasjoner.

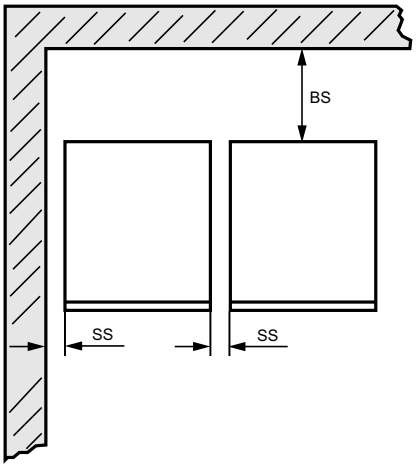


fig.X05272

| | |
|---|---|
| SS | ≥ 50 mm |
| BS | ≥ 500 mm |

### Merk!

**Maskinen skal plasseres slik at det er nok plass til å jobbe, både for brukeren og servicepersonalet.**

Når de oppgitte anbefalingene overholdes, gis enkel tilgang for vedlikehold og servicedrift.

Ved plassbegrensninger, kan maskiner installeres uten å ta hensyn til de oppgitte anbefalingene. Husk i så fall at det kan være nødvendig å koble fra og flytte andre maskiner for å kunne nå og utføre service på den aktuelle maskinen.

## 4.5 Mekanisk installasjon

Still maskinen horisontalt ved hjelp av maskinføttene. Den maksimale høydejusteringen på føttene er 25 mm.

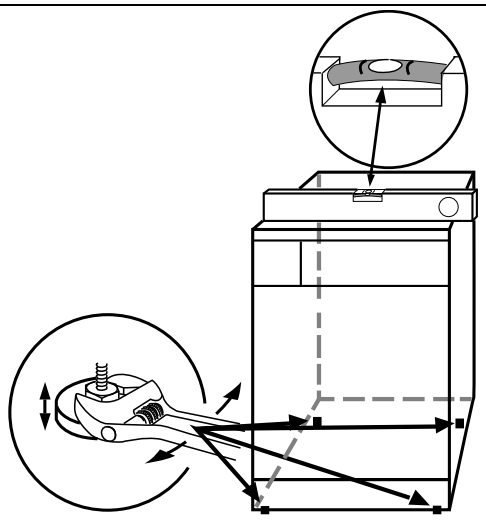

fig.W00177

# 5 Installasjon ombord i båt

## Merk!

**Maskinen må festes til gulvet når den installeres på et skip, en oljeplattform eller der det er høy risiko for jordskjelv.**
**Settet med sikringsbraketter (988918598 eller 487193545) er en alternativ løsning og kan bestilles separat. Skruen er ikke inkludert i settet. Bruk skruer som er anskaffet lokalt og som passer for gulvtypen.**

Følgende illustrasjon er kun vist som et eksempel.

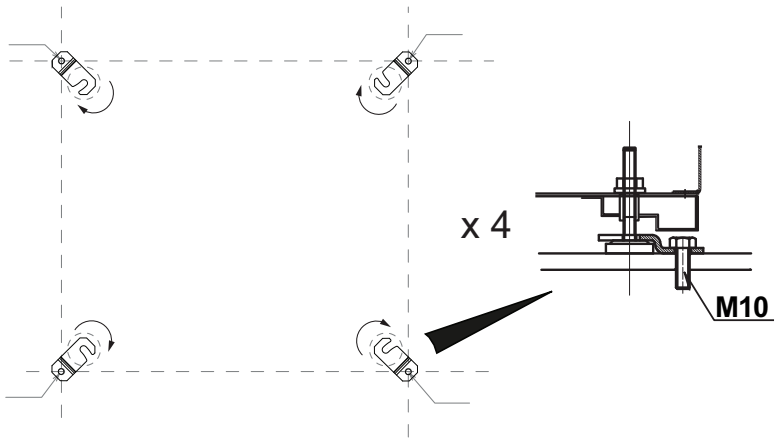


fig.X04999

# 6 Evakueringssystem

## 6.1 Luftprinsipp

Kondenseringsmaskinen har ikke luftuttak til friluft.

Luften sirkuleres i et lukket system mellom maskinen og kondenseringsenheten. Vannet i klærne kondenseres i kondenseringsenheten og føres ut til avløpet. Tømmeslangen skal henge fritt med en svak bøy.

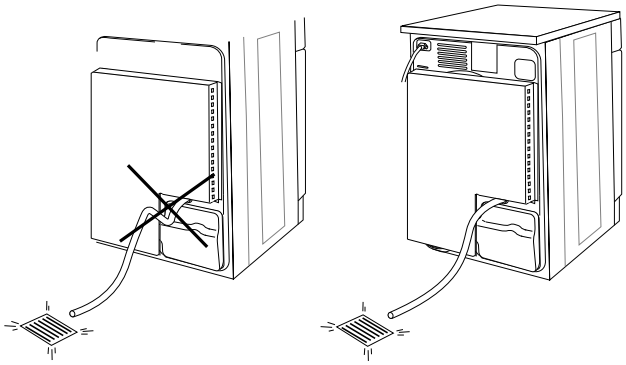

fig.W00203A

**Avtrekksmodell:**

Viften skaper et undertrykk i maskinen, og trekker luft inn i trommelen gjennom oppvarmingsenheten.

Den oppvarmede luften passerer gjennom klesplaggene og hullene i trommelen.

Luften strømmer ut gjennom et lofilter som er plassert i døren. Deretter blåses luften ut gjennom viften og utblåsingssystemet.

**Merk!**

**Det er veldig viktig at maskinen får tilstrekkelig med friskluft for å oppnå best mulig tørkeresultat.**

## 6.2 Friskluft

For å få maksimal effekt og kortest mulig tørketid, er det viktig å sikre at det kan komme inn friskluft i rommet fra utsiden, i samme mengde som den som blåses ut av rommet.

For å unngå trekk inn i rommet er det viktig å plassere luftinntaket bak maskinen.

Krav til korrekt luftforsyning:

- Tverrsnittet på luftinntaksåpningen skal være fem ganger arealet på utblåsingsrøret. Tverrsnittet på innløpsåpningen er arealet som luften kan strømme gjennom uten motstand fra gitter/sjalusideksel.

Motstanden i gitteret/sjalusien på luftinntakets dekkplate skal ikke overstige 10 Pa (0,1 mbar).

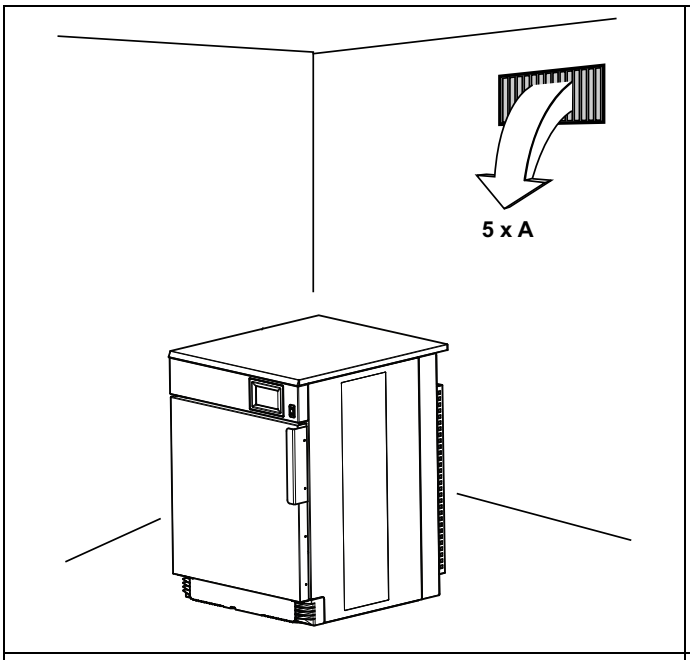


Kondensmodell

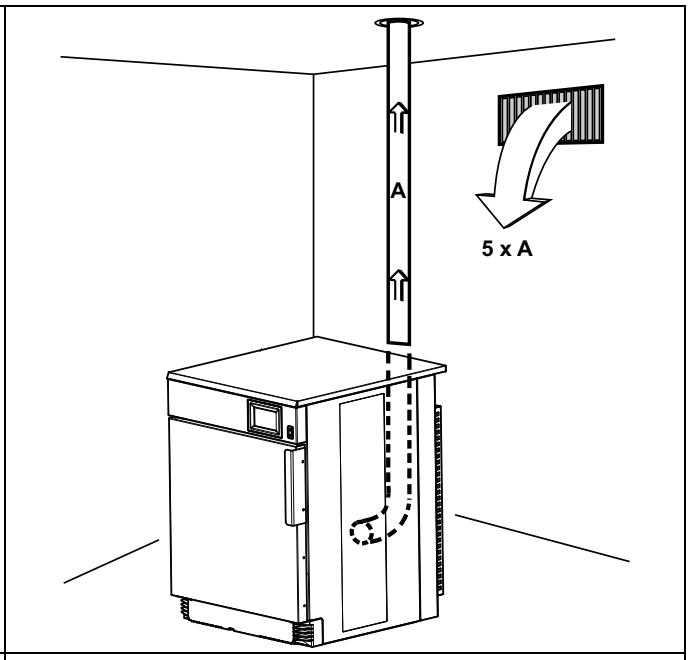


Avtrekksmodell

**Merk!**
**Gitter/sjalusideksel dekker ofte halvparten av det totale arealet av friskluftinntaket. Ikke glem å ta dette med i beregningen.**

## 6.3 Evakueringsrør

- Bruk kun stive eller fleksible metallrør til avtrekk.
- Plastrør må ikke benyttes.
- Anbefalt materiale for utblåsingsrøret er galvanisert stål.
- Kanalen må ikke monteres med skruer eller andre festemidler som stikker inn i røret og samler opp lo. Bruk i stedet for eksempel klemmer og silikon som tåler høye temperaturer.
- Avtrekksluften må ikke ventileres inn i en vegg, et tak eller et lukket rom i bygningen.
- Evakueringsrøret må strekke seg utenfor bygningskonstruksjonen fordi kondensen kan føre til bygningsskader.
- Evakueringsrøret skal munne ut utendørs.
- Eksoskanalen må plasseres på en slik måte at det beskyttes mot for eksempel støt eller inntrengning av vann på utsiden.
- Evakueringsrøret skal ha en glatt innside (lav luftmotstand).
- Evakueringsrøret skal bare ha beskjedne bøyninger.

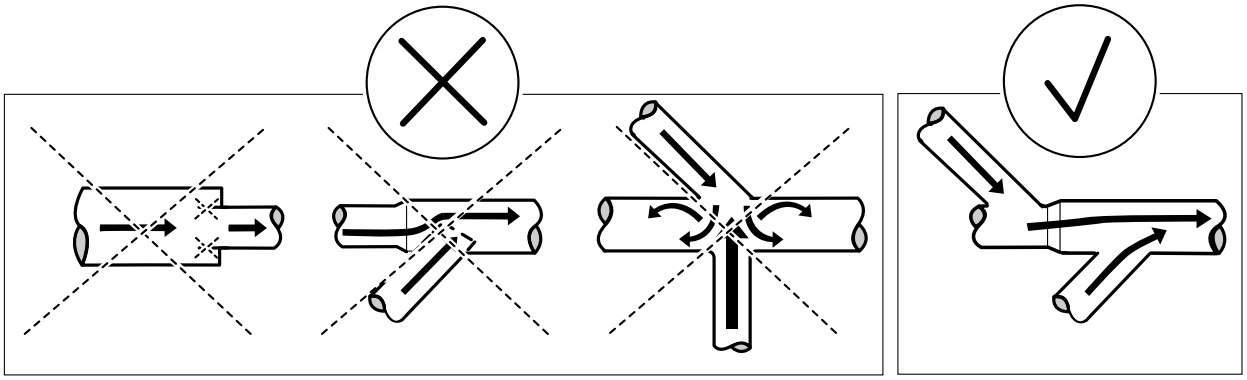

fig.W00049

## 6.4 Delt evakueringsrør

Det anbefales at hver maskin er koblet til et separat evakueringsrør.

Når flere maskiner bruker samme avløpsrør må avløpsrørets tverrsnitt økes etter hver maskin. Den anbefalte progressive diameterøkningen er den som er oppgitt i tabellen.

Hvis flere maskiner deler det samme avløpsrøret, anbefales det å justere luftstrømmen på maskinene når alle maskinene er startet og kjører et program uten varme.

Ta i betraktning at unødvendig store rør skaper problemer med vannføringen.

Eksoskanalen må ha en klaff som stenger for retur etter hver tørkemaskin.

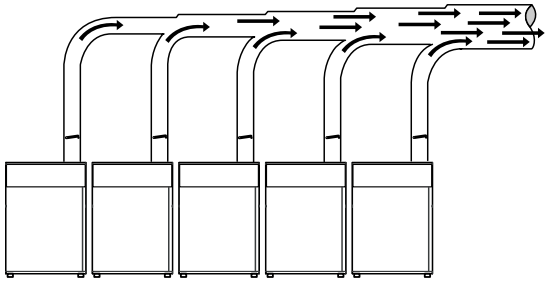

fig.6329

| Antall maskiner | | 1 | 2 | 3 | 4 | 5 | 6 | 7 | 8 | 9 | 10 |
|---|---|---|---|---|---|---|---|---|---|---|---|
| Evakueringsrør | ⌀ mm | 100 | 160 | 200 | 200 | 250 | 250 | 315 | 315 | 315 | 315 |
| Anbefalt areal for friskluftinntak | $m^2$ | 0,04 | 0,1 | 0,16 | 0,16 | 0,25 | 0,25 | 0,39 | 0,39 | 0,39 | 0,39 |
| Minimumsareal for friskluftinntak | $m^2$ | 0,011 | 0,022 | 0,033 | 0,044 | 0,055 | 0,066 | 0,077 | 0,088 | 0,099 | 0,11 |

Evakueringsrørets diameter må ikke bli redusert.

## 6.5 Dimensjonering av evakuering

Det er viktig at maskinen har riktig luftvolum, sammenlignet med effekten på hver maskin.

Hvis luftstrømmen er svakere eller sterkere, vil dette føre til lengre tørketid eller redusere maskinens ytelse.

Hvis utløpsrøret er langt eller ventilasjonen ikke er riktig dimensjonert, anbefales det å rengjøre utløpsrørene regelmessig. Vanligvis trenger lange rør hyppigere rengjøring. Hvis utløpsrøret har for stort tilbaketrykk, anbefales det å montere en avtrekksvifte.

Utblåsingsrørene skal være korte for at maskinen skal fungere best mulig.

Alle dekkpaneler skal være montert for at maskinen skal fungere best mulig.

Avtrekksrøret må utformes slik at det statiske tilbaketrykket, målt i hullet for NTC-sensoren, ikke overskrider det maksimalt tillatte tilbaketrykket som er spesifisert i “Tekniske data”.

# 7 Elektrisk tilkobling

## 7.1 Elektrisk installasjon

Den elektriske installasjonen skal bare utføres av kvalifisert personell.

Maskiner med frekvenskontrollerte motorer kan være inkompatible med enkelte typer jordfeilbryteren. Det er viktig å være klar over at maskinene er konstruert slik at de gir høy personsikkerhet, og det er derfor det ikke er nødvendig med enheter som jordfeilbryter, men dette anbefales. Hvis du likevel ønsker å koble til maskinen via en jordfeilbryter, må du huske følgende:

- kontakt en velrenommert, autorisert elektroinstallatør, slik at det blir valgt riktig type bryter og at dimensjoneringen blir riktig
- for maksimal pålitelighet kobler du til bare én maskin på hver jordfeilbryter
- det er viktig at jordledningen er riktig tilkoblet.

I tilfeller der maskinen ikke er utstyrt med en flerpolet bryter, må en slik installeres på forhånd.

I samsvar med installasjonsforskriftene: Monter en flerpolet hovedstrømbryter før maskinen monteres, slik at det blir enklere å installere og utføre service på maskinen.

Tilkoblingskabelen skal henge i en myk bue.

## 7.2 Enfasetilkobling

Demonter dekkplaten fra forsyningsenheten. Koble til jordledning og andre ledninger som vist.

**Avtrekksmodell**

| | |
|---|---|
| 208–240V 1~ 3,2kW | 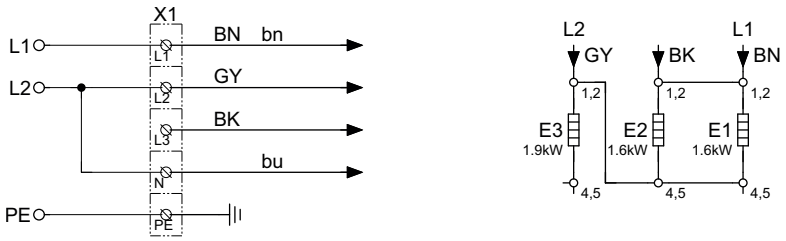  |
| 220–240V 1N~ 3,2kW | 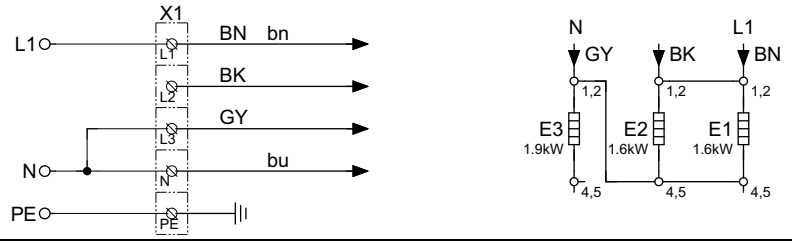  |
| 220–240V 1N~ 3,5kW | 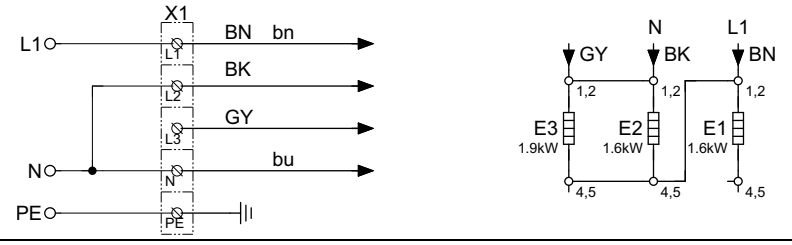  |

**Kondensmodell**

| | |
|---|---|
| 208–240V 1~ 3,0kW | 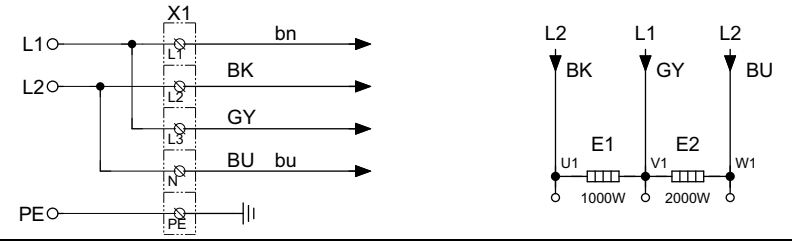  |
| 220–240V 1N~ 3,0kW | 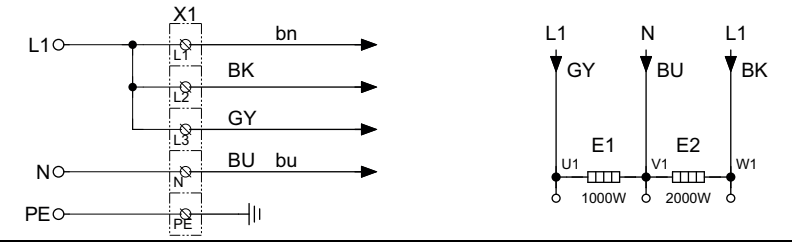  |

Når installasjonen er ferdig, setter du dekkplaten tilbake på plass og kontrollerer:

- at trommelen er tom,
- at maskinen går ved å skru på hovedbryteren og starte et program med varme.

## 7.3 Trefasetilkobling

Demonter dekkplaten fra forsyningsenheten. Koble til jordledning og andre ledninger som vist.

**Avtrekksmodell**

| | |
|---|---|
| 380–415V 3N~ 3,2kW | 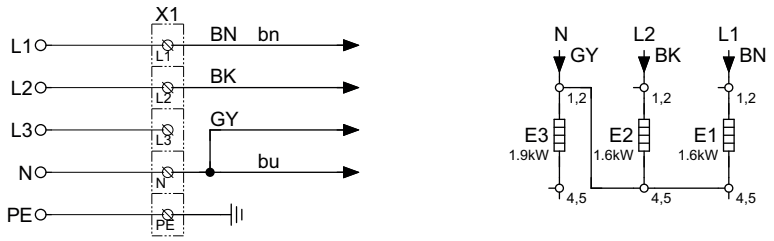 |
| 200–240V 3~ 5,1kW | 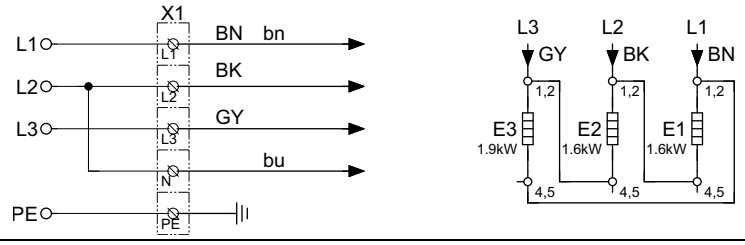 |
| 380–440V 3~ 5,1kW | 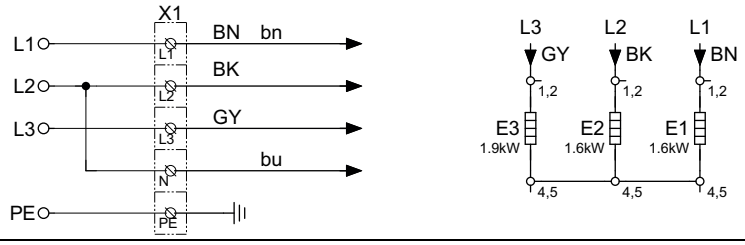 |
| 440V 3~ 2,6kW | 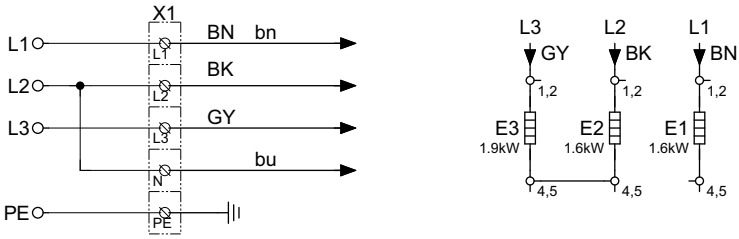 |
| 380–415V 3N ~ 5,1kW | 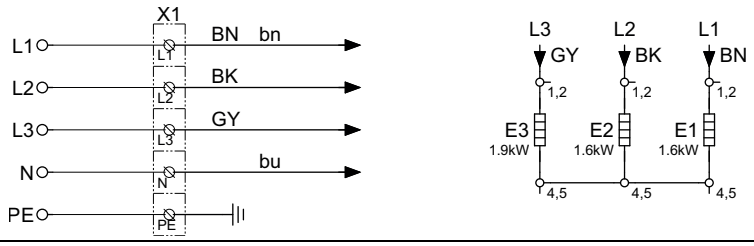 |

**Kondensmodell**

| | |
|---|---|
| 380–415V 3N~ 3,0kW | 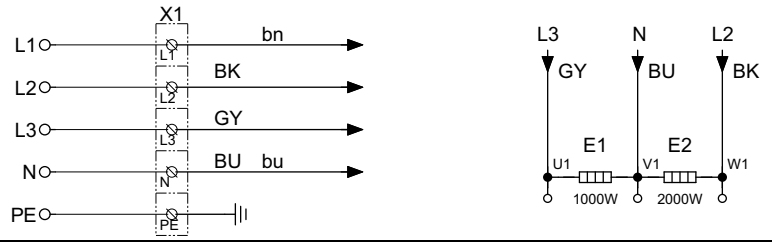 |
| 200–240V 3~ 3,0kW | 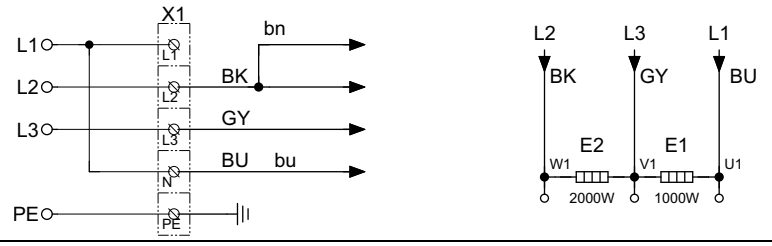 |
| 380–440V 3N~ 3,0kW | 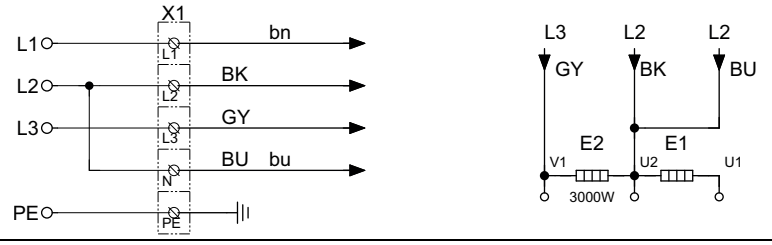 |

Når installasjonen er ferdig, setter du dekkplaten tilbake på plass og kontrollerer:

- at trommelen er tom,
- at maskinen går ved å skru på hovedbryteren og starte et program med varme.

## 7.4 Elektriske tilkoblinger

| Elektrisk tilkopling | | | | | |
|---|---|---|---|---|---|
| Oppvarmingsalternativ | Nettspenning | Hz | Oppvarmingsef-fekt kW | Totaleffekt kW | Anbefalt sikring A |
| Elektrisk oppvarming | 220–240V 1/1N~ | 50/60 | 3,2 | 3,5 | 16 |
| | 220-240V 3~ | 50/60 | 5,1 | 5,4 | 16 |
| | 380–415 3~ | 50/60 | 5,1 | 5,4 | 10 |
| | 440V 3~ | 50/60 | 5,1 | 5,4 | 10 |
| | 480V 3~ | 60 | 5,1 | 5,4 | 10 |
| | 220V 3~ | 60 | 4,7 | 5,0 | 16 |
| | 380 V 3/3N~ | 60 | 4,6 | 4,9 | 10 |
| | 440V 3~ | 60 | 2,6 | 2,9 | 10 |
| | 230V 1N~ | 50 | 2.6 | 2,9 | 13 |
| Kondens | 220–240V 1/1N~ | 50/60 | 3,0 | 3,3 | 16 |
| | 220-240V 3~ | 50/60 | 3,0 | 3,3 | 13 |
| | 380–415 3~ | 50/60 | 3,0 | 3,3 | 10 |
| | 440V 3~ | 50/60 | 3,0 | 3,3 | 10 |
| | 220–240V 1/1N~ | 50/60 | 2,7 | 3,0 | 13 |

## 7.5 Funksjoner for I/O-kort

Avhengig av maskinkonfigurasjonen, er inngangene konfigurert i henhold til tabellen nedenfor:

| **Tilkobling** | |
|---|---|
| Terminal 5 | Aktiver start |
| Terminal 6 | Fjernstart/-stopp |
| Terminal 7 | Mynt 1 |
| Terminal 8 | Gratis start |

Signalnivået for inngangene kan være enten 5-24 V DC/AC eller 100- 240 V AC.

For 5-24 V koble signalreferansen til terminal 3 og for 100-240 V til terminal 4. Potensialene på inngangene kan ikke blandes!

Det elektriske diagrammet kan være ett av følgende:

### 7.5.1 Aktiver start

Dette signalet kan brukes for å tillate start av programmet når maskinen er i standby.

Når tillatelse til å starte er gitt, må signalet fra sentral betalings- eller bookingsystem forbli aktivt (høyt) under tørking. Når signalet blir inaktivt (lavt) vil maskinen avbryte pågående program og gå inn i avkjøling.

For å motta tilbakemeldingssignalet fra maskinen, må 230 V eller 24 V kobles til terminal 19. Tilbakemeldingssignalet på terminal 18 vil fortsette å være aktivert (høyt) under hele programmet.

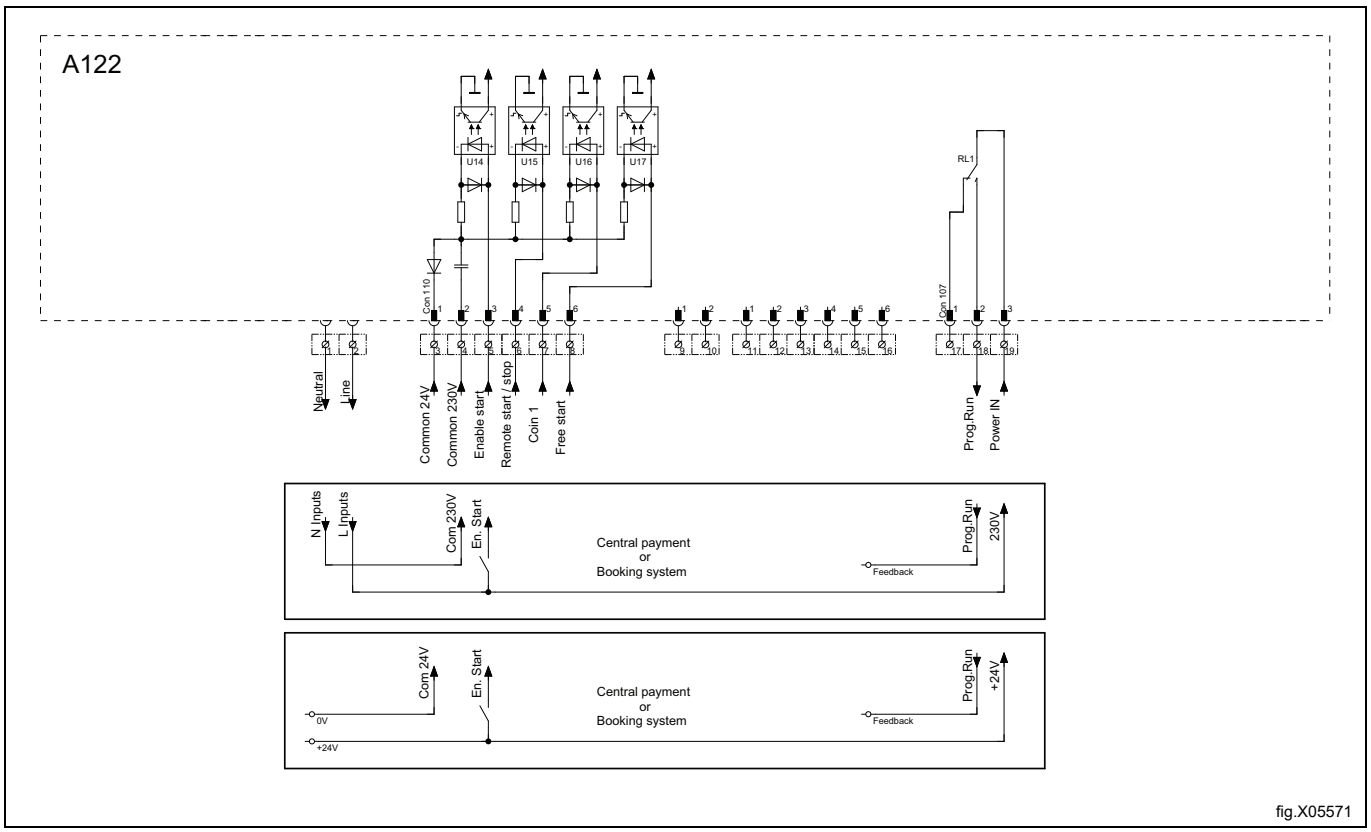


fig.X05571

### 7.5.2 Fjernstart/stopp

Dette signalet kan brukes til å starte programmet når maskinen er i standby, sette den pågående syklusen på pause og sette syklusen i gang igjen etter en pause.

Det sentrale betalingssystemet må gi en puls på 750–3000 ms (1000 ms anbefales) for å starte programmet.

For å motta tilbakemeldingssignalet fra maskinen, må 230 V eller 24 V kobles til terminal 19. Tilbakemeldingssignalet på terminal 18 vil fortsette å være aktivert (høyt) under hele programmet.

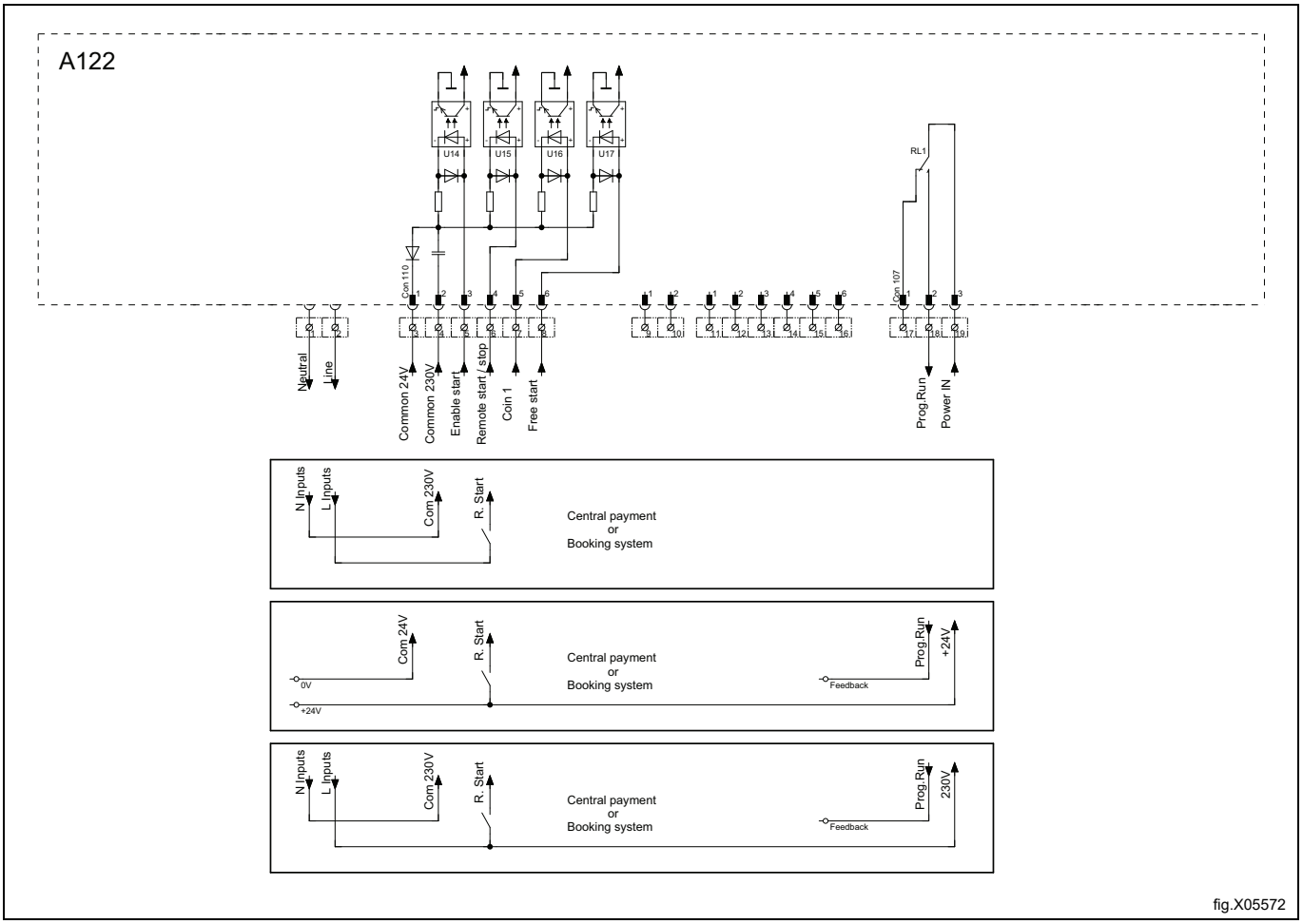


fig.X05572

### 7.5.3 Gratis start

Dette signalet kan brukes for å kunne starte et program uten booking eller betaling når maskinen er tilkoblet et bookings- eller betalings system.

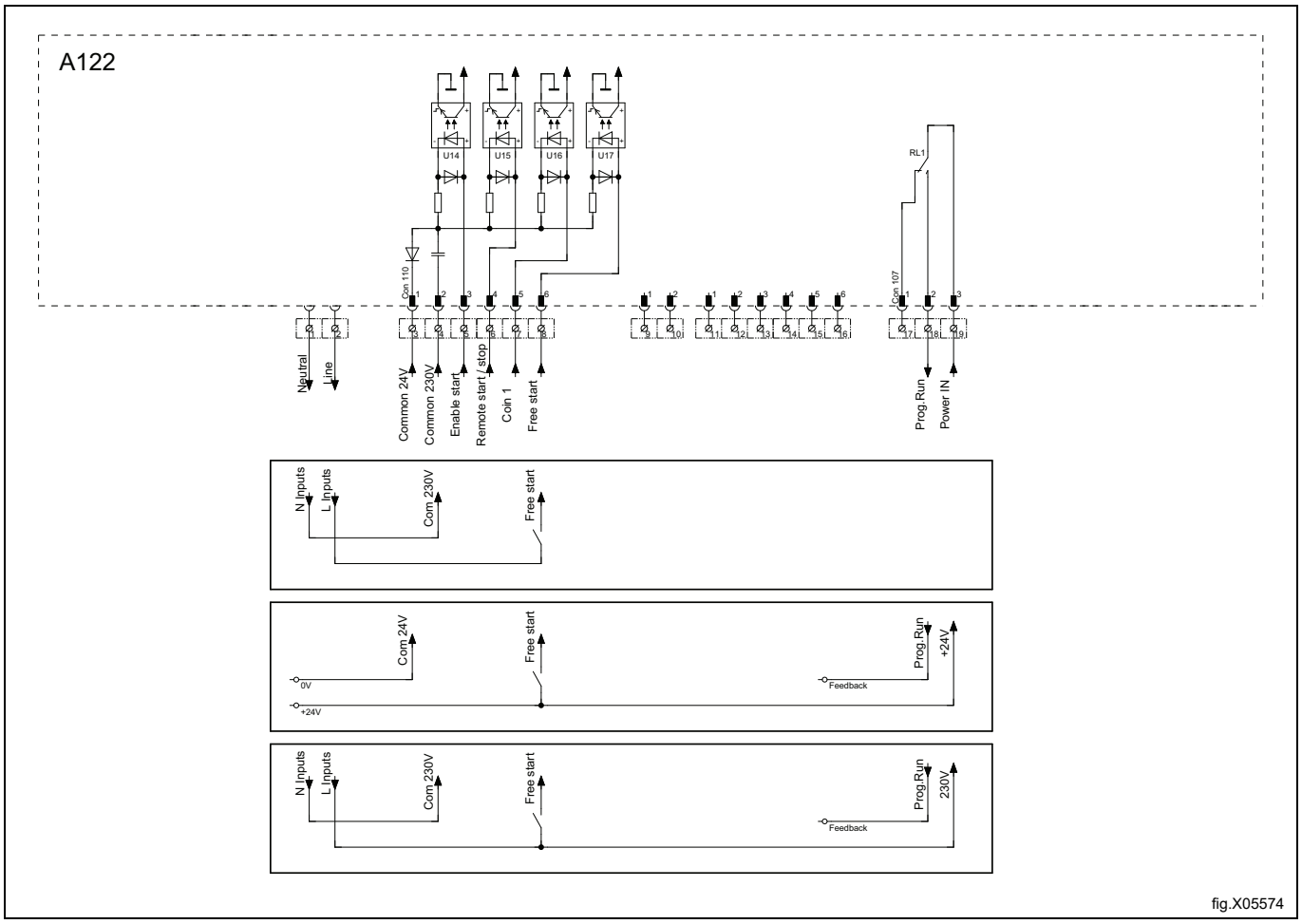


fig.X05574

## 7.6 Alternativ

### 7.6.1 Ekstern tilkobling 100 mA

En spesiell tilkoblingskontakt er plassert på tilkoblingskonsollen.

Denne tilkoblingen kan brukes som ekstern styring av en vifte.

Kontakten for ekstern styring er utstyrt med 220–240V maks. 100 mA og er utelukkende beregnet for drift av en kontaktor.

Maks. tilkobling 100 mA.

Jord (Gnd.) må ikke brukes til jording av eksternt kort.

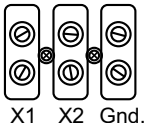


fig.7154

# 8 Omhengsling av dør

- Koble fra strømforsyningen til maskinen.
- Skru løs det nedre hengselet og ta av døren.

**Merk!**
**Sørg for å holde døren på plass når du løsner hengselenheten.**

- Skru av det øvre hengselet.

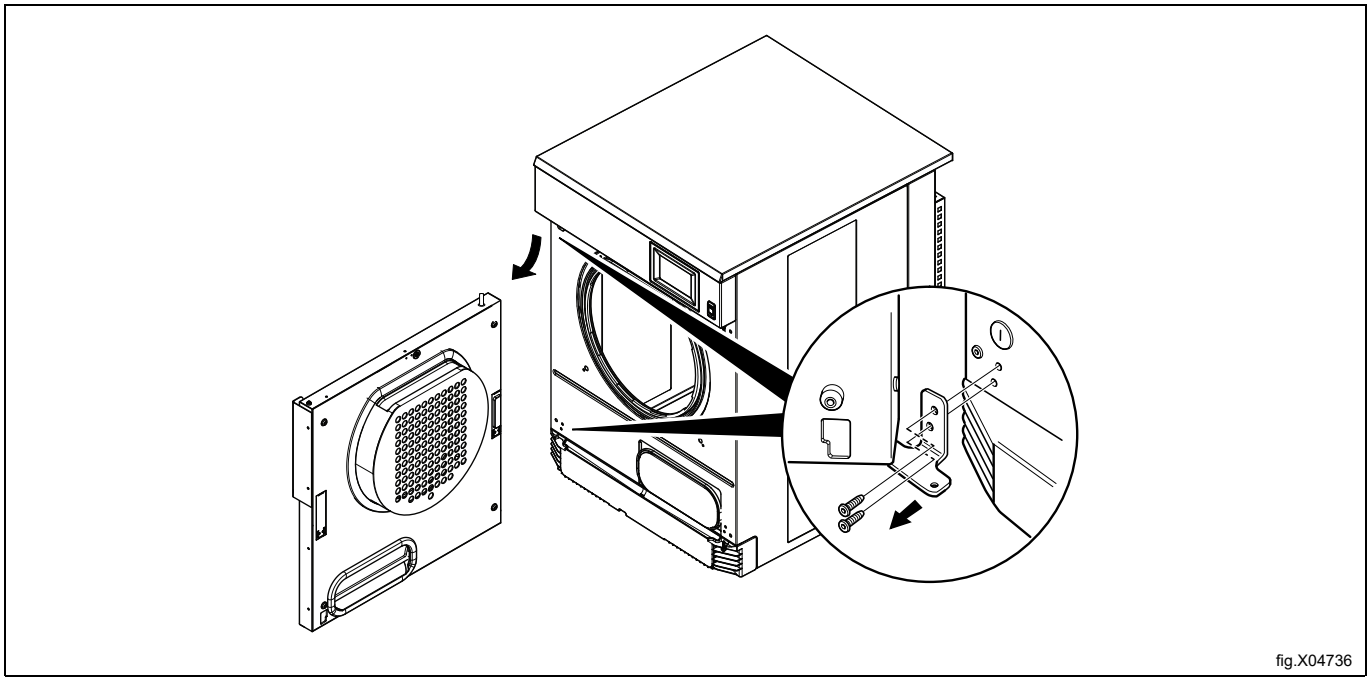
fig.X04736

- Skru av dekkskruene på den andre siden og monter dem der du fjernet hengslene. Fest hengslene på den andre siden hvor dekkskruene var. Monter det nedre hengselet løst med én skrue først, slik at det blir lettere å plassere døren i riktig stilling.

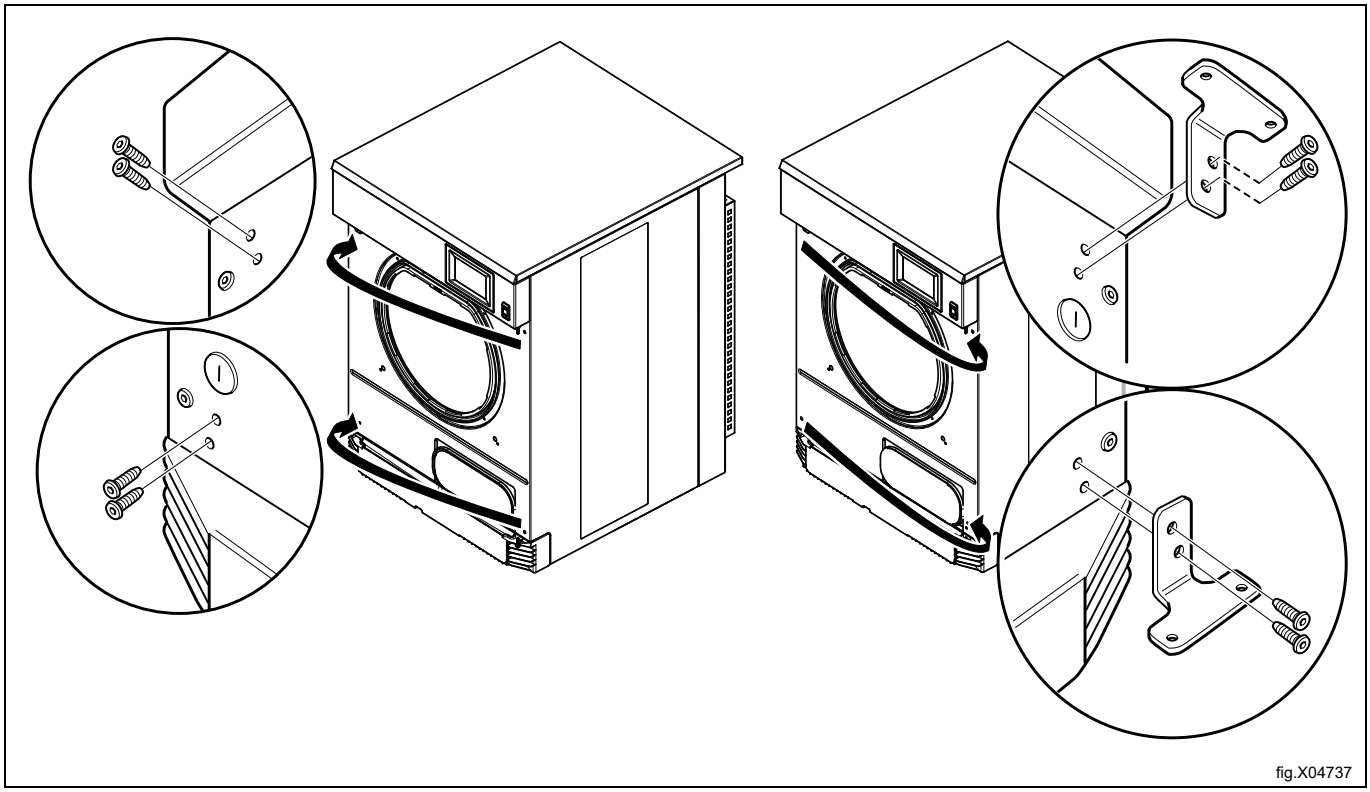
fig.X04737

- Skru av dørhåndtaket og monter skruene igjen. Monter dørhåndtaket på motsatt side med de eksisterende skruene.
- Fjern øvre og nedre svingtapp og monter dem på motsatt side.

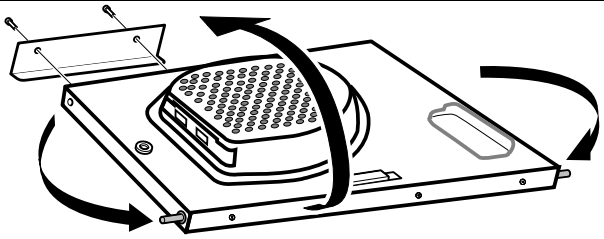

fig.W00183A

- Demonter låseplatene ved å løsne mothaken med et skrujern.
- Trykk ut låseplatene, flytt dem over til den andre siden og trykk dem på plass.

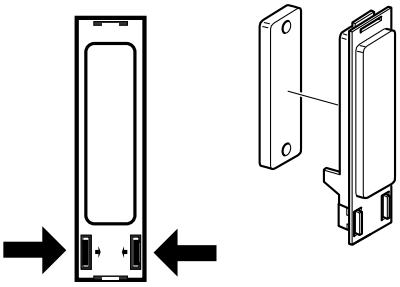

fig.W00184A

- Monter døren på den andre siden. Skyv døren og svingtappen inn i det øvre hengselet og juster deretter nedre svingtapp inn i nedre hengsel. Monter gjenværende skrue når nedre svingtapp er i riktig stilling. Stram skruene.
- Koble strømforsyningen til maskinen.
- Foreta prøvekjøring av maskinen.

# 9 Høydemonteringssett

TD7–7 og TD7–6LAC kan stables oppå vaskemaskinen med sentrifuge WP7–6, WP7–7, WP7–8.

Følgende sett nr. 988918497 (for WP7–6 med TD7–7, TD7–6LAC) skal bestilles og følgende instruksjoner skal brukes.

Følgende sett nr. 988918496 (for WP7–7, WP7–8 med TD7–7, TD7–6LAC) skal bestilles, og følgende instruksjoner skal brukes.

## 9.1 Stablesett for WP7–6 med TD7–7, TD7–6LAC

### 9.1.1 Innhold i settet

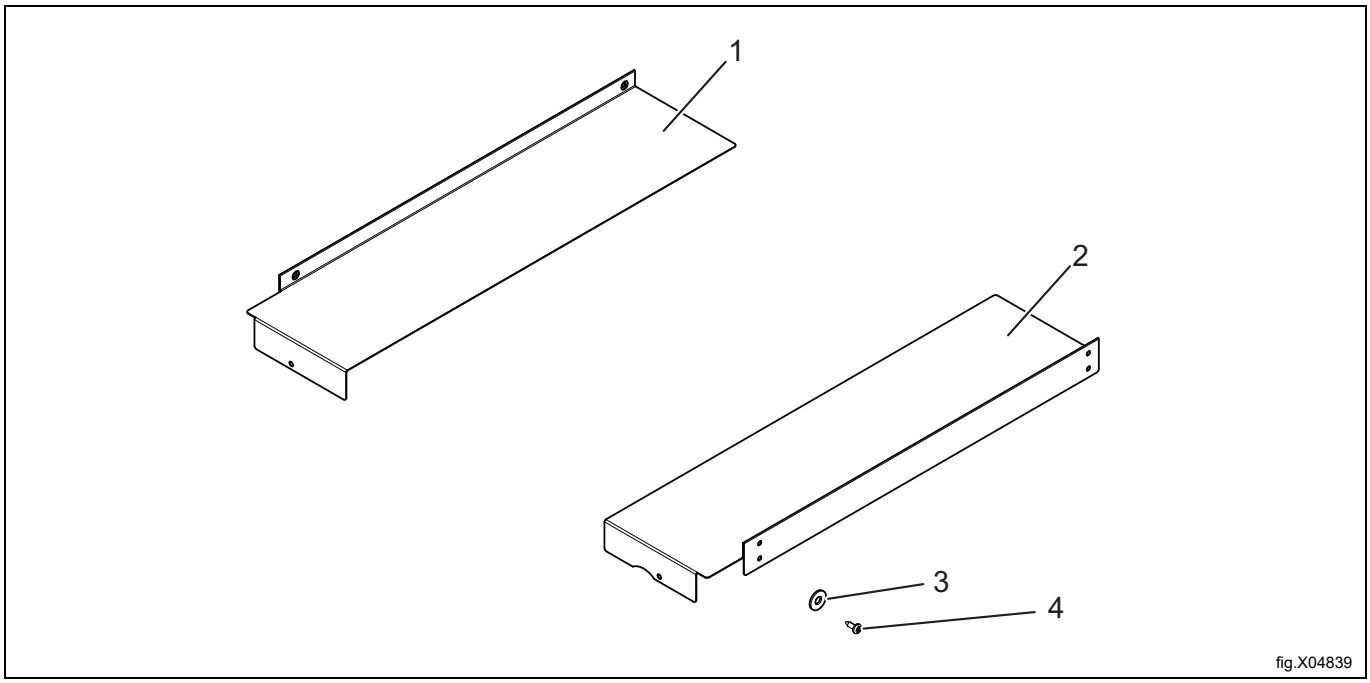


#### 9.1.1.1 Sett nr. 988918497 for WP7–6 med TD7–7, TD7–6LAC

| Pos. | Delenummer | Beskrivelse |
|---|---|---|
| 1 | 490630301 | Stablepanel høyre x 1 |
| 2 | 490630901 | Stablepanel venstre x 1 |
| 3 | 490519001 | Avstand x 4 |
| 4 | 471836901 | Skrue x 8 |

### 9.1.2 Montering av stablesettet

- Sørg for at strømmen er frakoblet på begge maskinene.
- Demonter de 2 skruene på toppanelet til vaskemaskinen med sentrifuge.

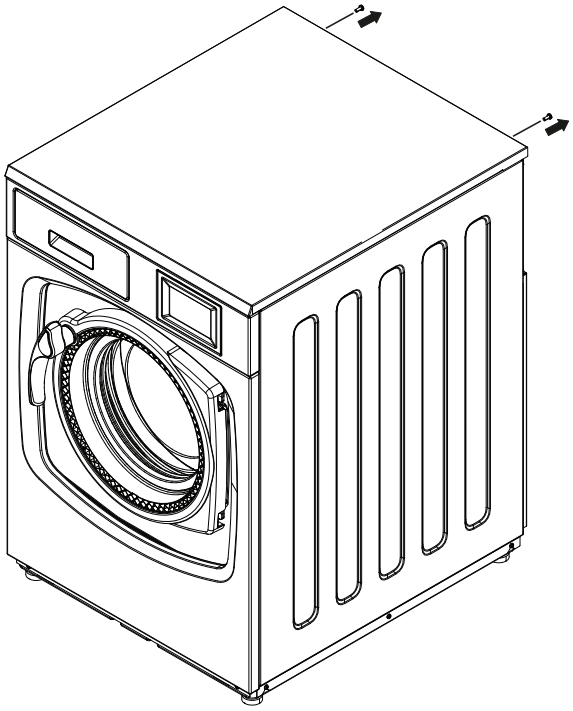

fig.X04833

- Plasser begge stablepanelene på toppen av vaskemaskinen med sentrifuge. Sørg for at baksiden av stablepanelene er helt i kontakt med baksiden av toppanelet (A).
- Marker og bor 2 hull (⌀ 3–3.3 mm) på toppanelet på hver side av vaskemaskinen med sentrifuge (B).

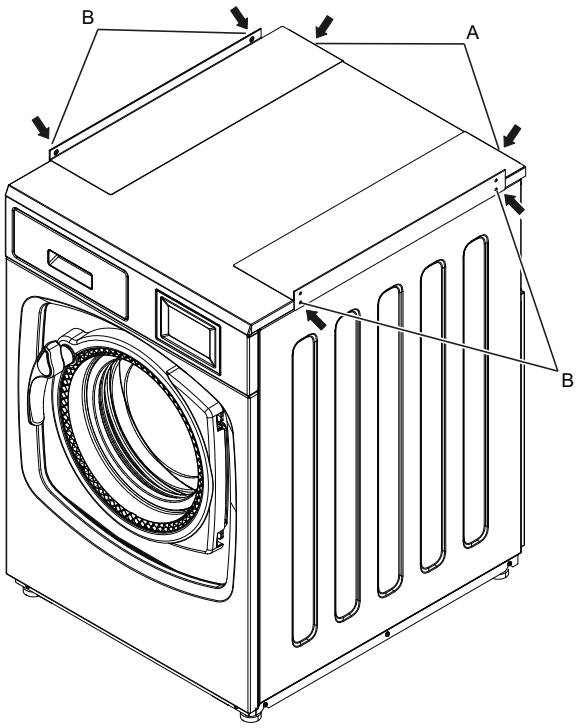


fig.X04840

- Fjern stablepanelet på den ene siden.
- Plasser de medfølgende avstandsstykkene (C) under stablingspanelet.
- Monter skruen på baksiden av vaskemaskinen med sentrifuge igjen (D) og fest de 2 skruene (4) på siden (i de nedre posisjonene).

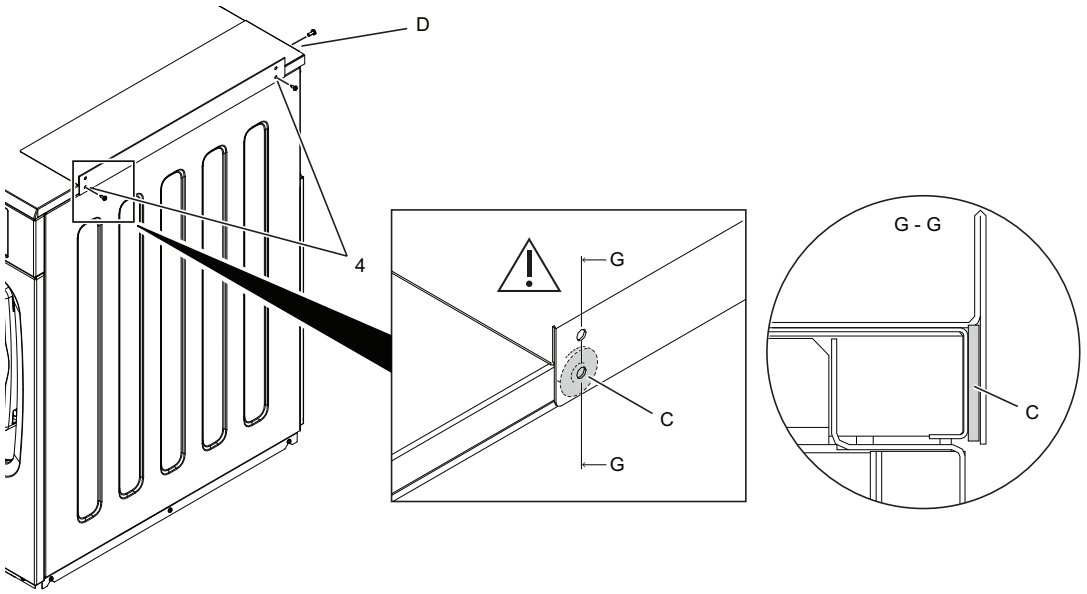


fig.X04834

- Løft og plasser tørketrommelen oppå vaskemaskinen med sentrifuge.
- Tørketrommelen skal være justert i henhold til illustrasjonen.

## Merk!

**Tørketrommelens vekt er 58 kg.**
**Det anbefales sterkt å bruke hansker ved løfting siden det kan være skarpe kanter.**

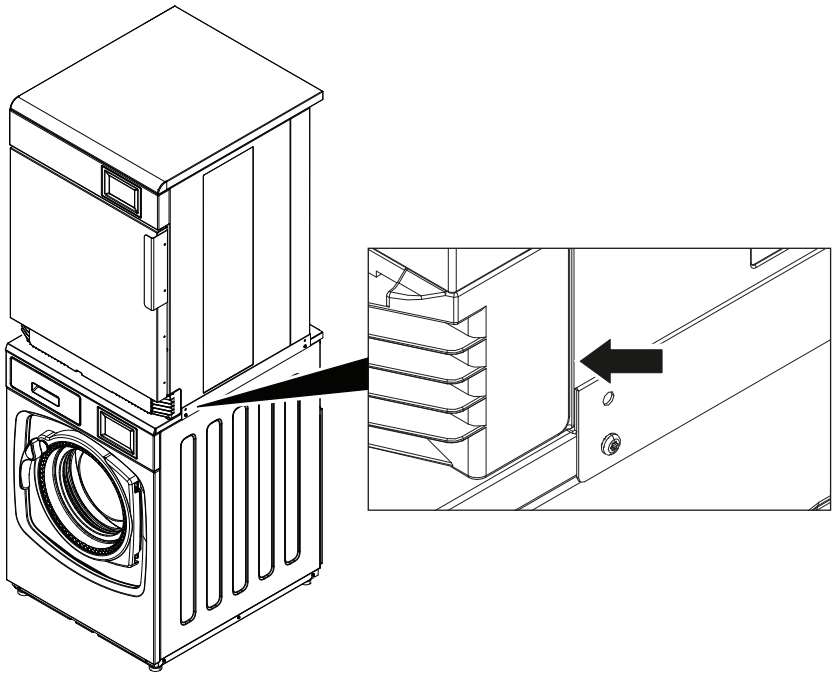

fig.X04835

- Når tørketrommelen er justert, bor de andre 2 hullene (⌀ 3–3.3 mm) på sidepanelet til tørketrommelen.
- Fest stablepanelet til tørketrommelen med 2 skruer (4).

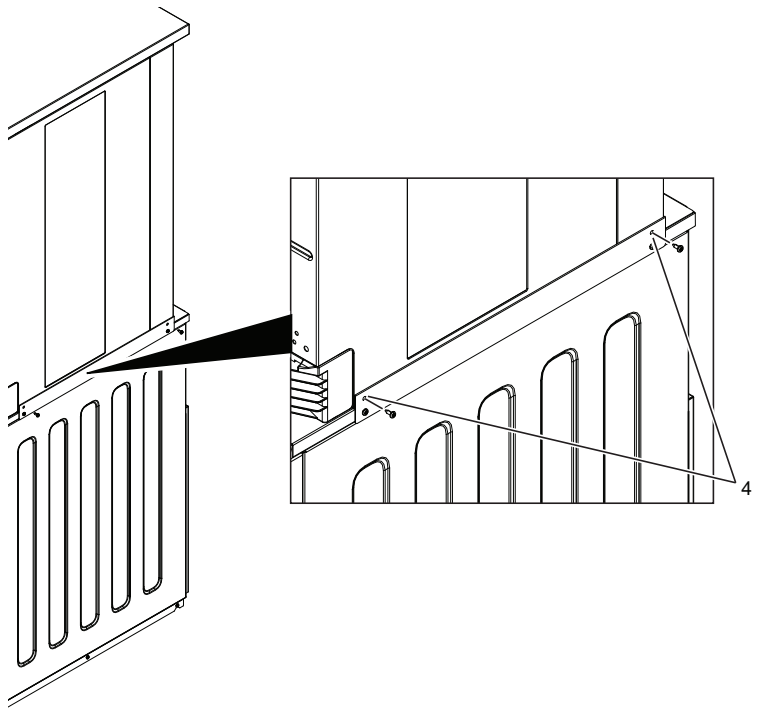


fig.X04837

Når alle foregående trinn er utført, kan det andre stablepanelet monteres på maskinen med samme fremgangsmåte.

Legg merke til at det ikke har betydning hvilken side / hvilket stablepanel du begynner med. Denne instruksjonen viser start fra høyre side (sett forfra på maskinen).

- Plasser avstandene over de borede hullene på toppanelet til vaskemaskinen med sentrifuge. (De skal være under stablepanelet).
- Vipp forsiktig den øvre tørketrommelen bare litt og skyv det andre stablepanelet under den. Sørg for at det er på plass.

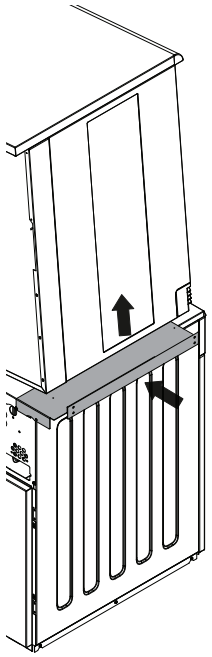

fig.X04838

- Monter skruen på baksiden av vaskemaskinen med sentrifuge igjen (E) og fest de 2 skruene (4) på siden (i de nedre posisjonene som ble borret tidligere).
- Når tørketrommelen er justert (F), bor de andre 2 hullene (⌀ 3–3.3 mm) på tørketrommelen.
- Fest stablepanelet til tørketrommelen med 2 skruer (4).

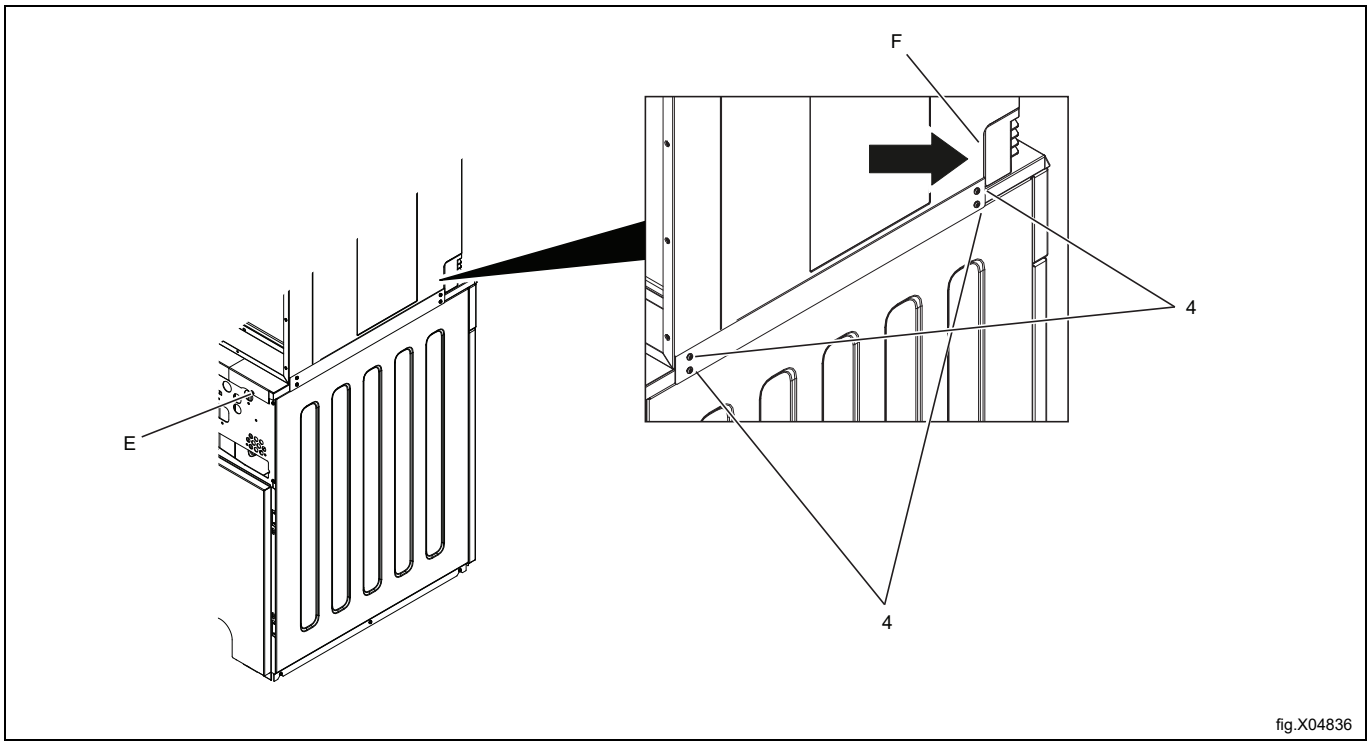


- Koble til strømmen og utfør en funksjonstest på maskinene.

## Merk!

**Maskinen må sikres til gulvet når den installeres et skip, en oljerigg eller på alle steder der det er en høy risiko for jordskjelv.**
**Brakettsettet for sikring (487193545) er en alternativ løsning som kan bestilles separat.**

## 9.2 Stablesett for WP7–7, WP7–8 med TD7–7, TD7–6LAC

### 9.2.1 Innhold i settet

#### 9.2.1.1 Sett nr. 988918496 for WP7–7, WP7–8 med TD7–7, TD7–6LAC

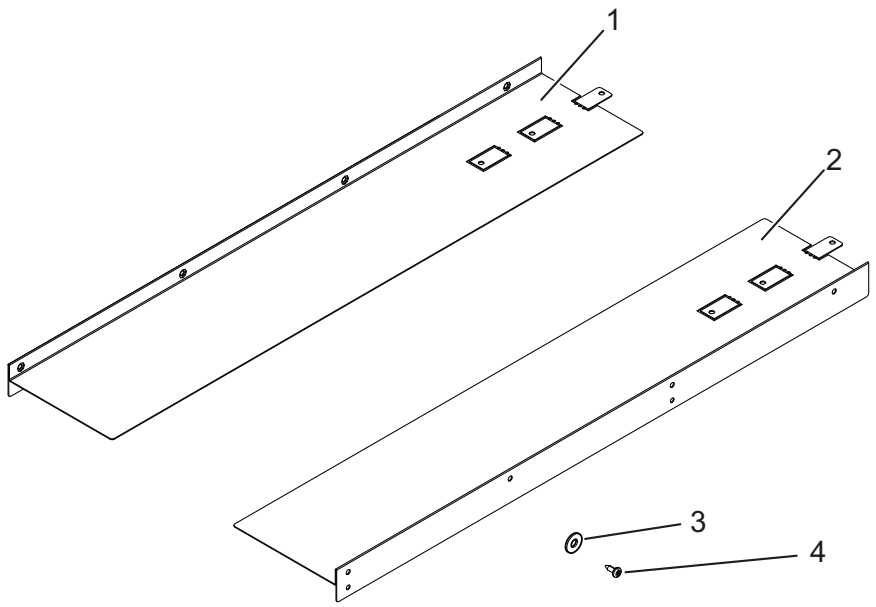


fig.X04839A

| Pos. | Delenummer | Beskrivelse |
|---|---|---|
| 1 | 490630201 | Stablepanel venstre x 1 |
| 2 | 490630701 | Stablepanel høyre x 1 |
| 3 | 490519001 | Avstand x 4 |
| 4 | 471836901 | Skrue x 8 |

### 9.2.1.2 Montering av stablesettet (for WP7–7, WP7–8 med TD7–7, TD7–6LAC)

Følgende instruksjoner viser modellen WP7-8 nederst som et eksempel. Prosedyren er tilsvarende for de andre modellene.

- Med det bøyde stablingspanelet (1) og (2) ved “B” 90 grader nedover, legg begge stablingspanelene oppå vaskemaskin-eksentratoren. Sørg for at det bøyde området “B” på stablingspanelene er helt i kontakt med baksiden av toppanelet (C).
- Marker og bor 2 hull (⌀ 3–3.3 mm) i toppanelet på hver side av vaskemaskin-eksentratoren (D).

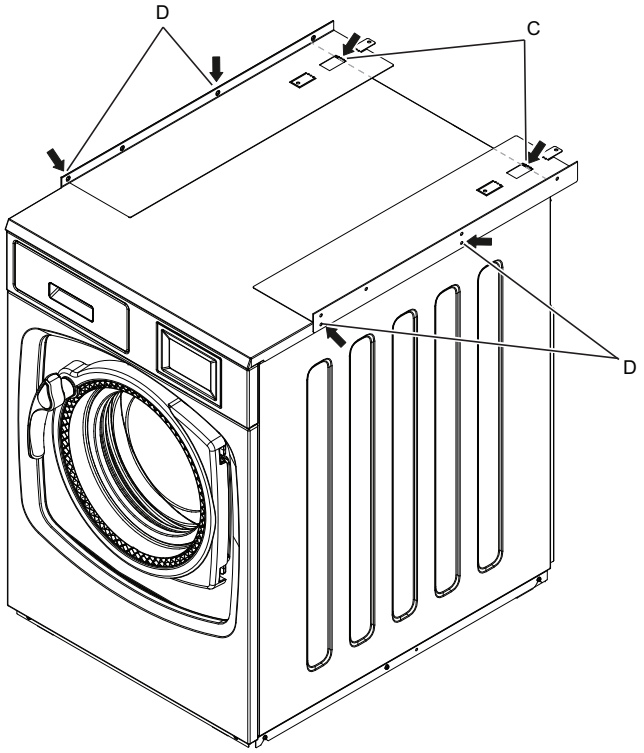


fig.X04852A

- Fjern stablepanelet på den ene siden.
- Plasser hver distanse (E) over hvert boret hull i toppanelet på vaskemaskin-eksentratoren. (De skal være under stablingspanelet).
- Monter skruen bak på vaskemaskin-eksentratoren igjen (F) og fest de 2 skruene (4) på siden (i de nedre posisjonene).

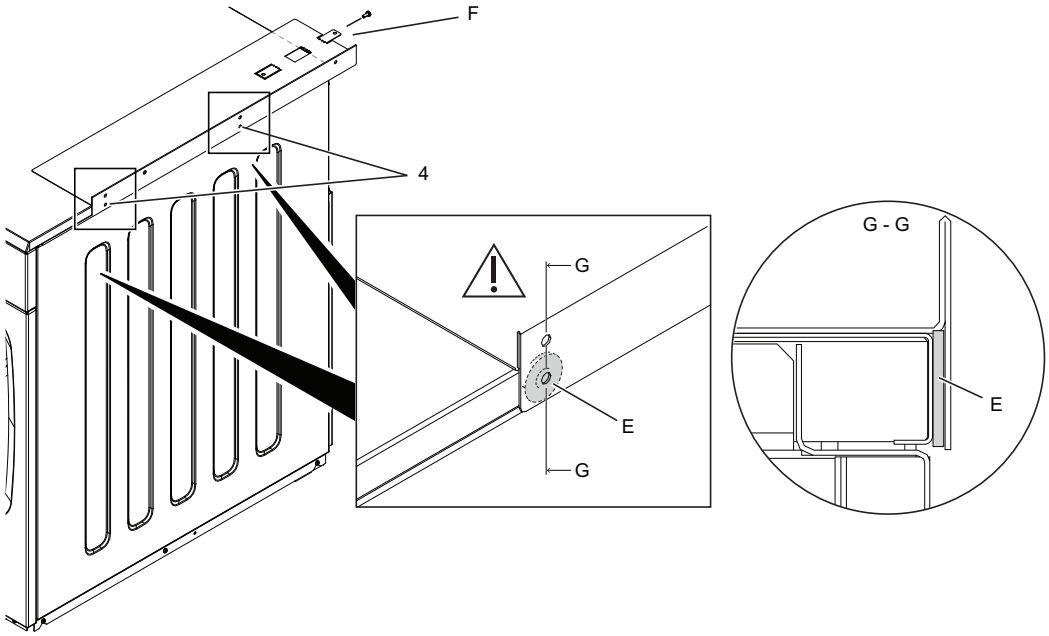


fig.X04853A

- Løft og plasser tørketrommelen oppå vaskemaskinen med sentrifuge.
- Tørketrommelen skal være justert i henhold til illustrasjonen.

## Merk!

**Tørketrommelens vekt er 58 kg.**
**Det anbefales sterkt å bruke hansker ved løfting siden det kan være skarpe kanter.**

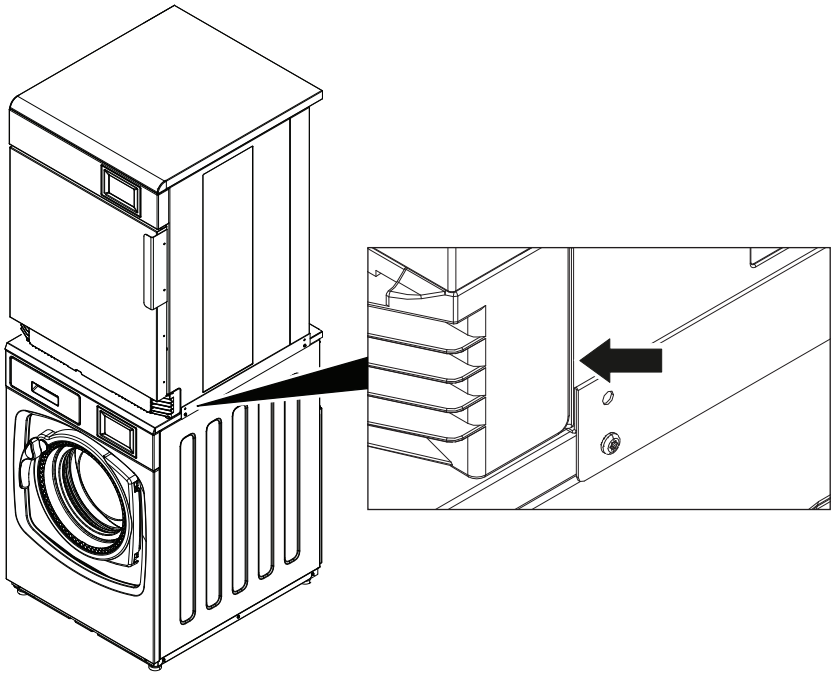

fig.X04835

- Når tørketrommelen er justert, bor de andre 2 hullene (⌀ 3–3.3 mm) på sidepanelet til tørketrommelen.
- Fest stablepanelet til tørketrommelen med 2 skruer (4).

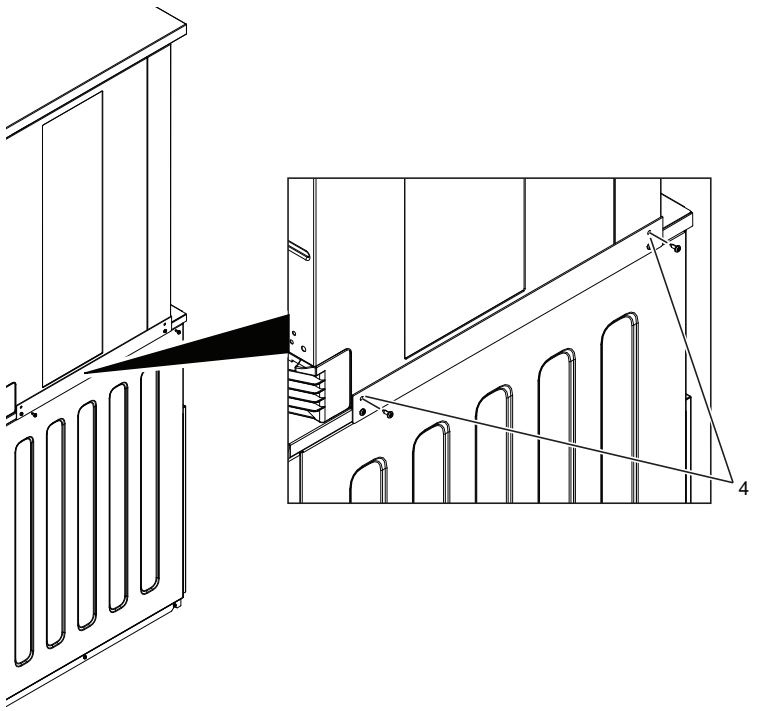


fig.X04837

Når alle foregående trinn er utført, kan det andre stablepanelet monteres på maskinen med samme fremgangsmåte.

Legg merke til at det ikke har betydning hvilken side / hvilket stablepanel du begynner med. Denne instruksjonen viser start fra høyre side (sett forfra på maskinen).

- Plasser avstandene over de borede hullene på toppanelet til vaskemaskinen med sentrifuge. (De skal være under stablepanelet).
- Vipp den øvre tørketrommelen forsiktig litt, og skyv det andre stablepanelet inn under den. Sørg for at det er på plass. Illustrasjonene nedenfor viser et eksempel.

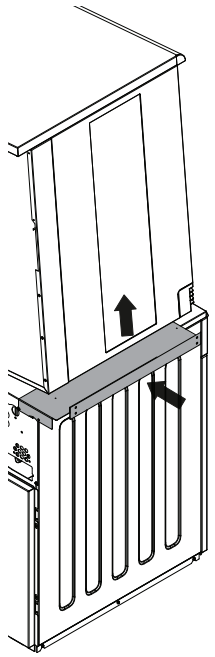

fig.X04838

- Monter skruen på baksiden av vaskemaskinen med sentrifuge igjen (E) og fest de 2 skruene (4) på siden (i de nedre posisjonene som ble borret tidligere).
- Når tørketrommelen er justert (F), bor de andre 2 hullene (⌀ 3–3.3 mm) på tørketrommelen.
- Fest stablepanelet til tørketrommelen med 2 skruer (4). Illustrasjonene nedenfor viser et eksempel.

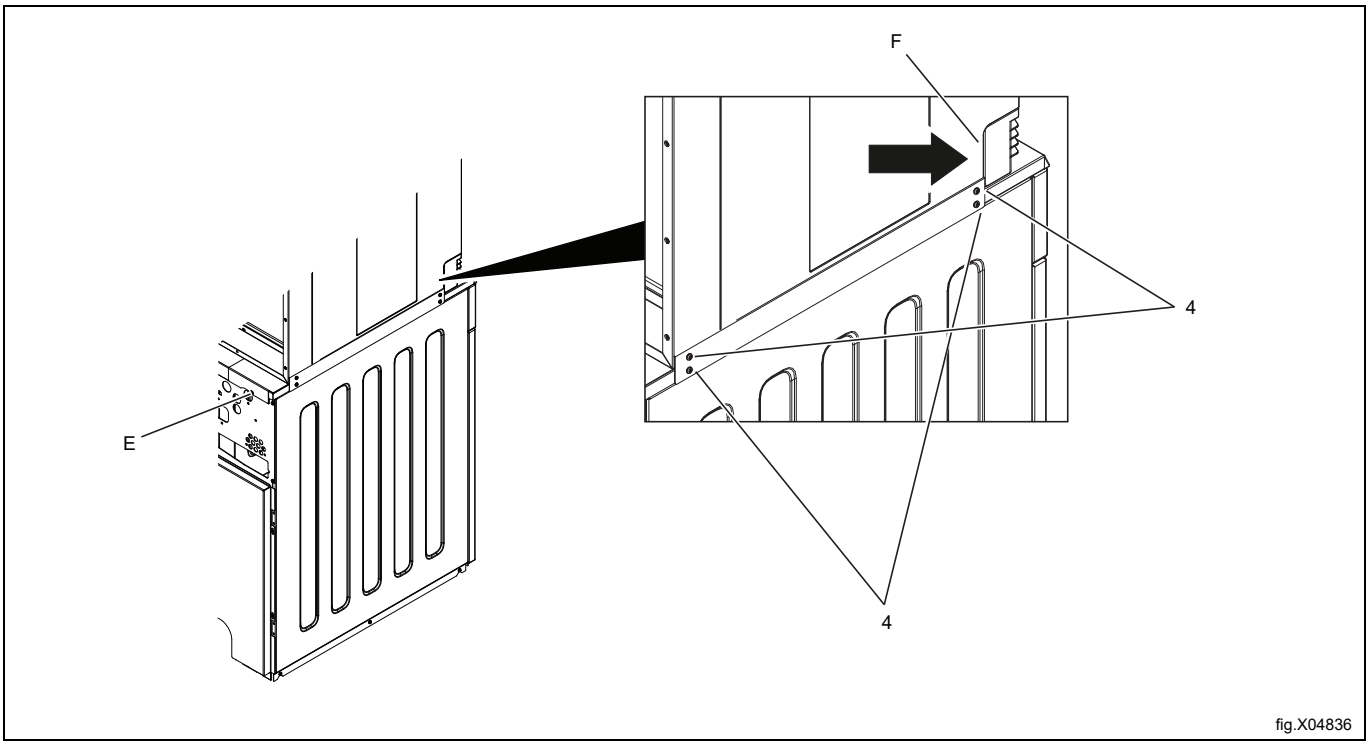


- Koble til strømmen og utfør en funksjonstest på maskinene.

## Merk!

**Maskinen må sikres til gulvet når den installeres et skip, en oljerigg eller på alle steder der det er en høy risiko for jordskjelv.**
**Brakettsettet for sikring (487193545) er en alternativ løsning som kan bestilles separat.**

# 10 Funksjonskontroll

Skal bare utføres av kvalifisert personell.

Det må foretas en funksjonskontroll når installasjonen er avsluttet, og før maskinen kan tas i bruk.

Når noe er blitt reparert, må det foretas en funksjonskontroll før maskinen kan brukes igjen.

## 10.1 Kontroller maskinens automatiske stoppfunksjon

- Start maskinen.
- Kontroller at mikrobryterne fungerer som de skal:
  Maskinen skal stoppe hvis døren åpnes.

## 10.2 Kontrollere varmen

- La maskinen gå i fem minutter på et program med varme.
- Kontroller at oppvarmingen fungerer ved å åpne døren og kjenne at det er varme i trommelen.

## 10.3 Klar til bruk

Hvis resultatet av alle testene er OK er maskinen nå klar til bruk.

Hvis noen av testene ikke er OK, eller det oppdages mangler eller feil, ta kontakt med din lokale serviceleverandør eller forhandler.

# 11 Informasjon om kassering

## 11.1 Resirkulerbarhet og kassering av apparatet

### 11.1.1 Resirkulering

Apparatene våre er produsert med en betydelig andel resirkulerbare metaller (slik som rustfritt stål, jern, aluminium, galvaniserte plater, kobber, osv.), som kan gjenvinnes gjennom lokale resirkuleringssystemer, i samsvar med de gjeldende reglene i de enkelte brukslandene.

Nasjonale regler for avfallshåndtering kan variere. Kassering av apparatet må derfor skje i samsvar med gjeldende lover og direktiver utstedt av kompetente myndigheter i det landet er apparatet skal avvikles.

De forskjellige komponentene av apparatet må separeres og kasseres i samsvar med materialsammensetningen (f. eks. metaller, olje, fett, plast, gummi, kjølegasser, isolerende plater og andre isolasjonsmaterialer, glassull, ledlamper, osv.), og i fullstendig samsvar med gjeldende lokale og internasjonale lover og regler for avfallshåndtering.

Kompressorer kan inneholder oljer og kjølevæsker - de er spesialavfall og må resirkuleres i henhold til lokale lover.

### 11.1.2 Framgangsmåte for kassering av apparatet og gjenvinning av komponenter / materialer

Dette produktet må ikke kasseres i miljøet når dets levetid er over. Det må kasseres i samsvar med lokal miljølovgivning, eller aller helst, leveres inn intakt til en autorisert resirkuleringsstasjon.

Alle fjernede komponenter, inkludert dører og andre strukturelle deler, må leveres inn sammen med apparatet til en autorisert resirkulerings- eller avfallshåndteringsstasjon.

Demonterings-/resirkuleringsstasjonen vil anvende den nyeste teknologi og metoder de har for å demontere produktet på en effektiv måte for best mulig resirkulering.

Vær oppmerksom på at kretskort, elektriske motorer eller andre komponenter som i europeisk lovgivning er klassifisert som råmaterialer med svært kritisk gjenvinningspotensiale må behandles spesielt.

Hvis du er i tvil eller har spørsmål kan du alltid ta kontakt med vår kundeservice.

Før du kasserer apparatet må du foreta en grundig inspeksjon av dets fysiske og bevaringsmessige stand, kontrollere for mulig lekkasjer av væsker eller gasser, og for eventuelle ødelagte deler som vil kunne utføre en fare ved håndtering og påfølgende demontering.

| | |
|---|---|
| | Symbolet på produktet viser at dette produktet ikke skal behandles som husholdningsavfall, men må avfallsbehandles etter gjeldende bestemmelser for å unngå negative innvirkninger på miljøet og helserisiko. For ytterligere informasjon om resirkulering av dette produktet, kontakt den lokale forhandleren eller agenten, serviceavdelingen eller det lokale renovasjonsvesenet. |

**Merk!**
**Når apparatet demonteres, må all merking, denne håndboken og andre dokumenter som hører til apparatet, ødelegges.**

## 11.2 Kassering av emballasjen

Materialet må tas hånd om i overensstemmelse med gjeldende forskrifter i landet der apparatet brukes. Alle emballasjematerialene er miljøvennlige.

De kan trygt oppbevares, resirkuleres eller brennes i et egnet avfallsbrenningsanlegg. Resirkulerbare plastdeler er merket som eksemplene nedenfor.

| | |
|---|---|
| PE | Polyetylen:<br>• Utvendig emballasje<br>• Pose med instruksjoner |
| PP | Polypropylen:<br>• Stropper |
| PS | Polystyrenskum:<br>• Hjørnebeskyttelser |

Electrolux Professional AB
341 80 Ljungby, Sweden
www.electroluxprofessional.com